TAIJI

## 仕　　様

| | |
|---|---|
| メーカ名 | タイジ株式会社 |
| 品　名 | CP−520 |
| 定格電圧 | 単相100V　50／60Hz |
| 消費電力 | 200W |
| 温度調節 | 電子制御 |
| 温度範囲 | プレート面温度 ： 5℃～8℃<br>(※周囲温度25℃の場合) |
| 外形寸法 | W528×D345×H115 |
| プレート寸法 | W485×D285 |
| 質　量 | 8.5Kg |
| 付属品 | 変換プラグ |

寸法単位：mm

| 品番 | 名称 | 仕様 | 備考 |
|---|---|---|---|
| ⑧ | | | |
| ⑦ | | | |
| ⑥ | 電源スイッチ | | |
| ⑤ | 温度調節ツマミ | | |
| ④ | フィルター | PPハニカム 黒 塩ビシート | |
| ③ | 電源コード | 0.75mm² 3芯キャブタイヤ | |
| ② | プレート | アルミニウム | |
| ① | 本　体 | SUS304　BA | |

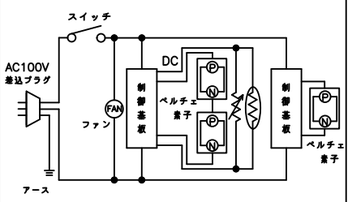


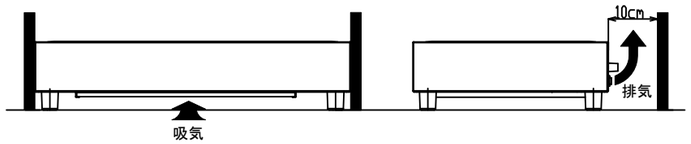


設置寸法

本体底面の吸気口と、背面の排気口は塞がないでください。
背面は壁や障害物から10cm以上離して設置してください。

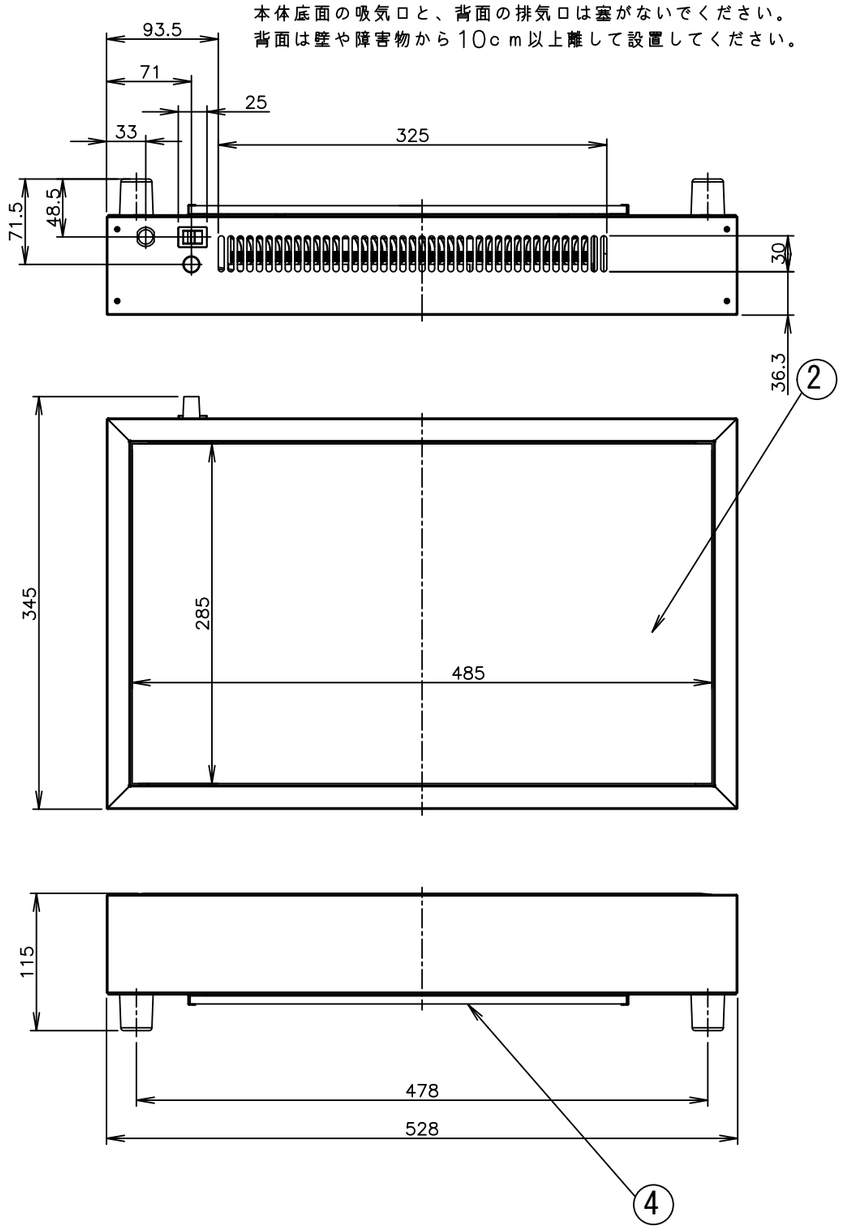


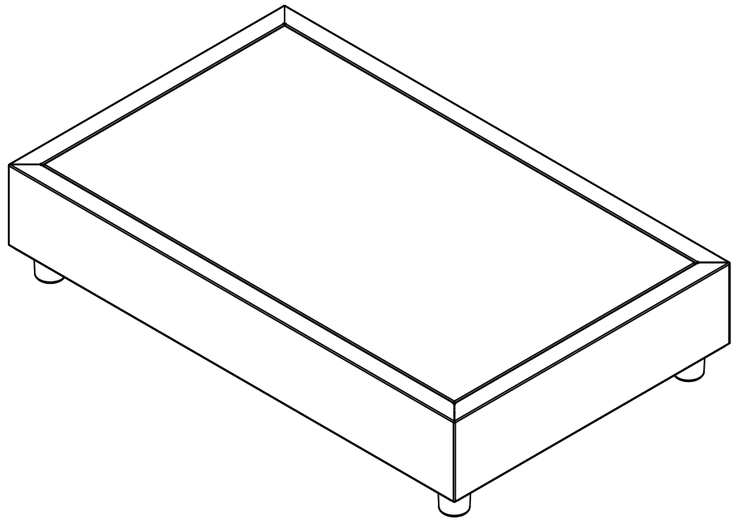

フィルター抜き方向 △1

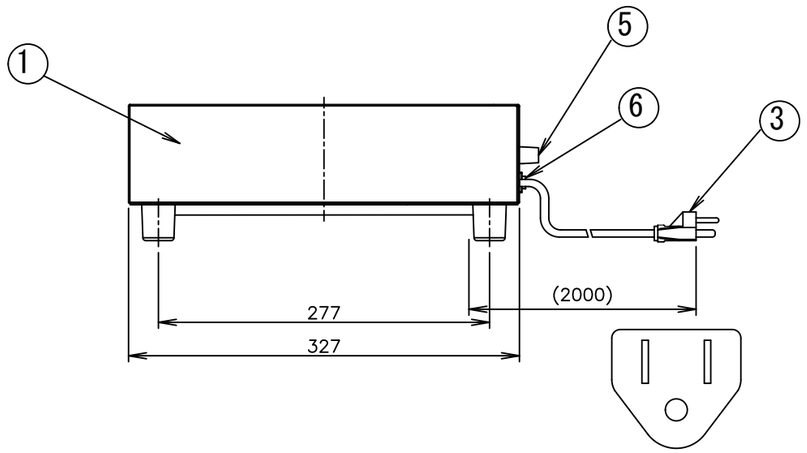


プラグ形状　3芯　キャブタイヤ

| 符号 | 改訂項目 | 年　月　日 |
|---|---|---|
| △1 | フィルターレール変更 | 2021.1.15 |

| 承認 | 検図 | 製図 | 尺度 | 商品説明図 | 品名 | 商品コード |
|---|---|---|---|---|---|---|
| | | 中川 | 1/5 | タイジ株式会社 | クールプレート | |
| | | | | | 型式 CP−520 | 発行日 2009年8月26日 |