TAIJI

仕　　様

メーカ名	タイジ株式会社
品　番	ランプウォーマー
型　式	ILC−25(G)
定格電圧	単相100V　50／60Hz
消費電力	250W
外形寸法	φ170×H333（コード含まず）
ランプ仕様	赤外線ﾗﾝﾌﾟ　250W　口金E26
質　量	650g

寸法単位：mm

品番	名称	仕様	備考
⑧	調整器		
⑦	角型引掛けシーリングキャップ	（引掛けシーリング）	
⑥	電源コード	0.75mm²2芯丸打ちコード	
⑤	ランプ	赤外線ランプ　250W	
④	スイッチ		
③	ソケットカバー	アルミニウム　（色：ゴールド）	
②	リフレクターB	アルミニウム　（色：ゴールド）	
①	リフレクターA	アルミニウム　（色：ゴールド）	

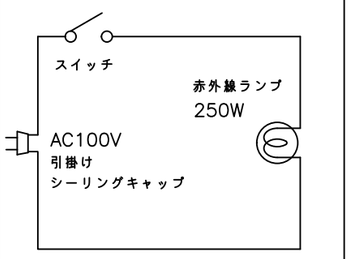

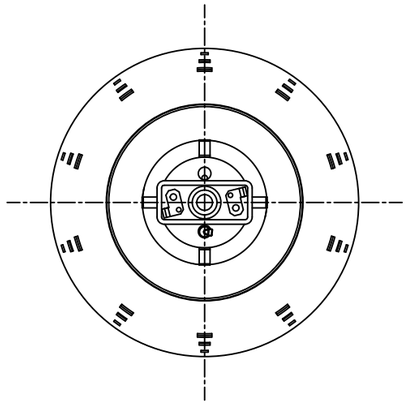

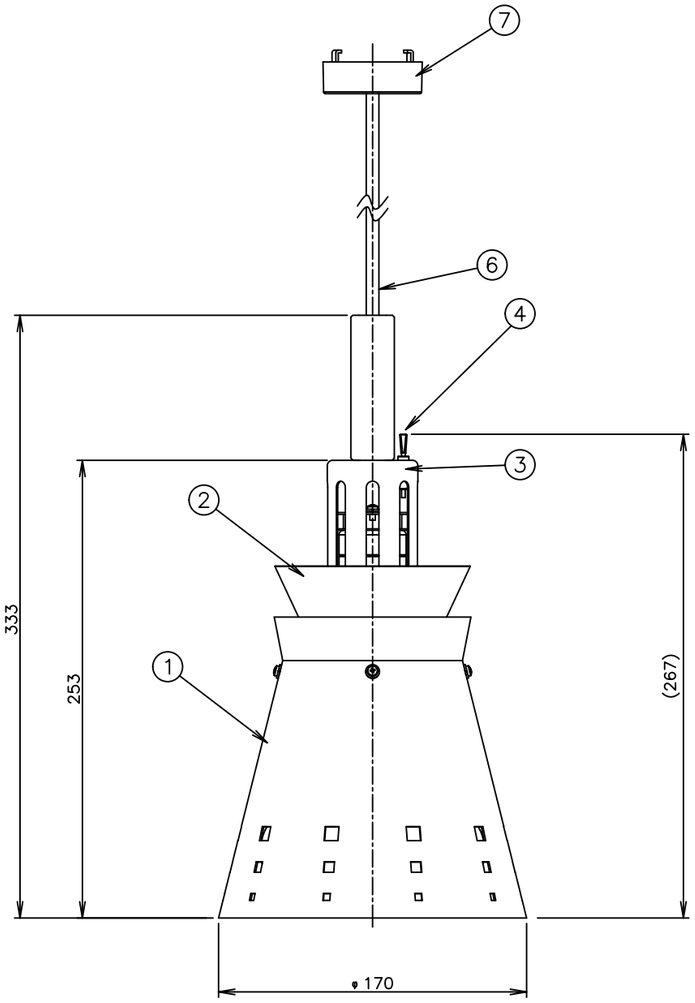

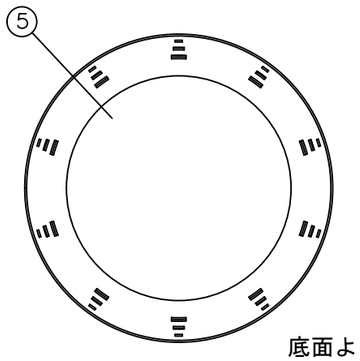

底面より

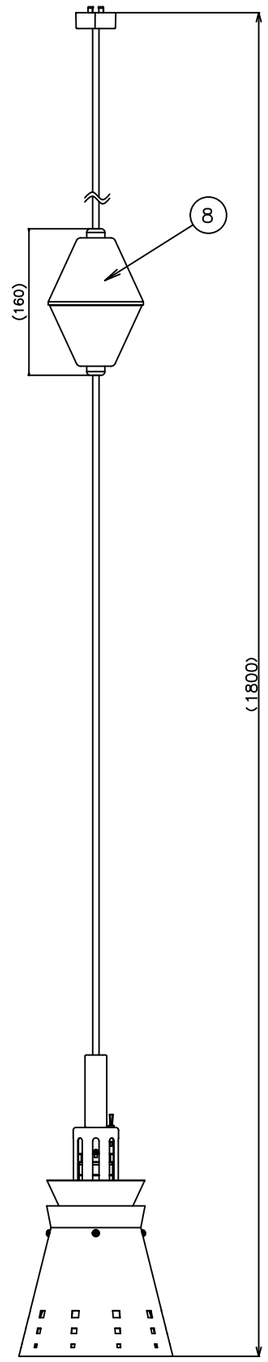

コード長　Ver.3
（伸ばした状態）

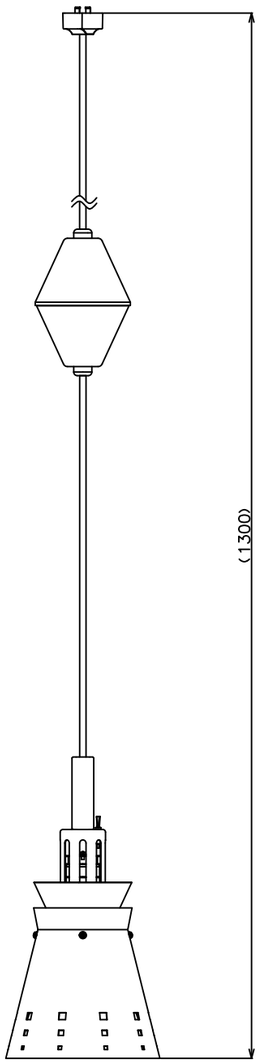

コード長　Ver.3
（縮めた状態）

注：( )内寸法は参考寸法とする

符号	改訂項目	年　月　日	承認	検図	製図	尺度	商品説明図	品名	商品コード
2					橋本	1:3	タイジ株式会社	ランプウォーマー	064003
1								型式 ILC−25(G) 調整器付き Ver.3	発行日 2021年3月8日