TAIJI

仕様

メーカ名	タイジ株式会社
品番	ランプウォーマー
型式	ILA−18(G)(K)(S)調整器付き Ver.1
定格電圧	単相100V 50／60Hz
消費電力	185W
外形寸法	φ203×H365
ランプ仕様	赤外線ランプ 110V/100V 185W 口金E26
質量	1.7Kg

寸法単位:mm

品番	名称	仕様	備考
⑪	調整器		
⑩	角型引掛けシーリングキャップ（引掛けシーリング）		
⑨	電源コード	0.75mm²2芯丸打ちコード	
⑧	トップパイプ	ステンレス	
⑦	アクリルスイッチカバー	アクリル	
⑥	スイッチカバー	鉄（クロームメッキ）	
⑤	スイッチ		
④	上カバー	鉄	
③	ランプ	赤外線ランプ 185W	
②	リフレクター	鉄（クロームメッキ）	
①	カバー	アクリル	

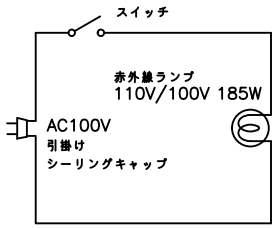

※④「上カバー」の色は以下の通り
(G):金メッキ
(K):黒塗装
(S):クロームメッキ

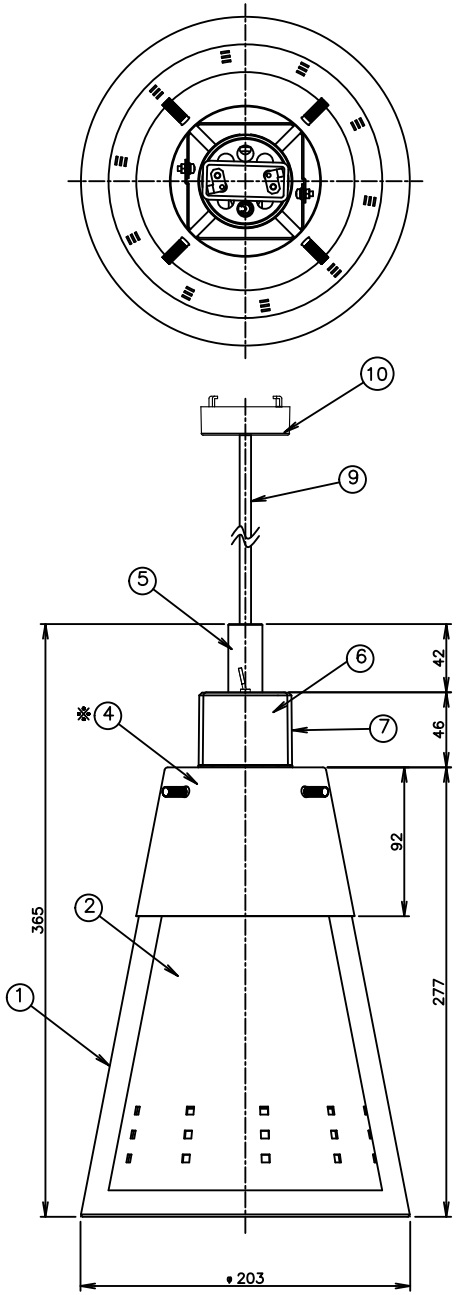

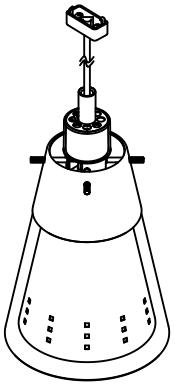

参考アイソメ図

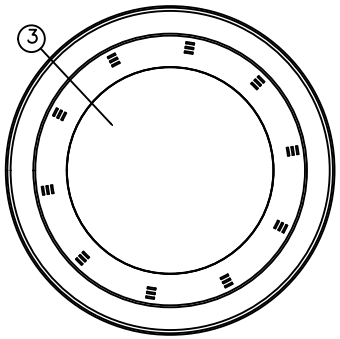

底面より

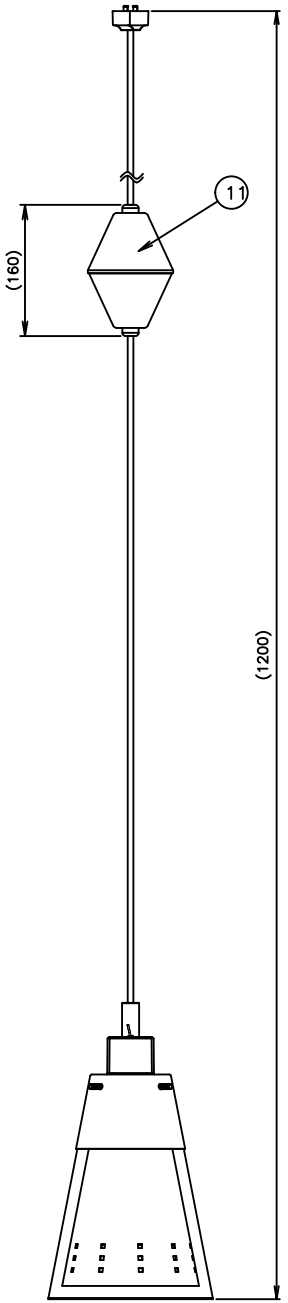

コード長 Ver.1
(伸ばした状態)

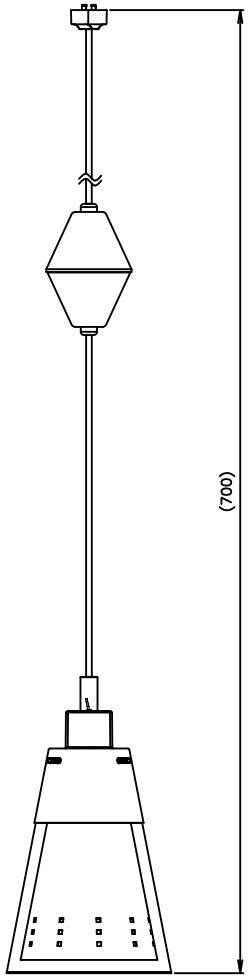

コード長 Ver.1
(縮めた状態)

符号	改訂項目	年 月 日
2	————	×××××
1	————	×××××

承認	検図	製図	尺度
		村山	1:3

商品説明図

タイジ株式会社

品名	ランプウォーマー
型式	ILA−18(G)(K)(S)調整器付き Ver.1
商品コード	(G)064029 (K)064033 (S)064025
発行日	2021年3月9日