TAIJI

仕　　様

メーカ名	タイジ株式会社
品　番	ランプウォーマー
型　式	ILC−25(G)(K)(S) 調整器付き Ver.3
定格電圧	単相100V　50／60Hz
消費電力	250W
外形寸法	φ170×H343（コード含まず）
ランプ仕様	赤外線ﾗﾝﾌﾟ　250W　口金E26
質　量	650g

寸法単位：mm

品番	名称	仕様	備考
⑨	ウェイト		
⑧	調整器		
⑦	角型引掛けｼｰﾘﾝｸﾞｷｬｯﾌﾟ	（引掛けｼｰﾘﾝｸﾞ）	
⑥	電源ｺｰﾄﾞ	0.75mm² 2芯丸打ちｺｰﾄﾞ	
⑤	ﾗﾝﾌﾟ	赤外線ﾗﾝﾌﾟ　250W	
④	スイッチ		
③	ｿｹｯﾄｶﾊﾞｰ	ｱﾙﾐﾆｳﾑ	
②	ﾘﾌﾚｸﾀｰB	ｱﾙﾐﾆｳﾑ	
①	ﾘﾌﾚｸﾀｰA	ｱﾙﾐﾆｳﾑ	

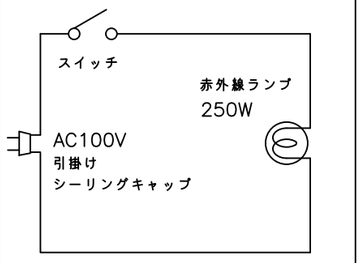

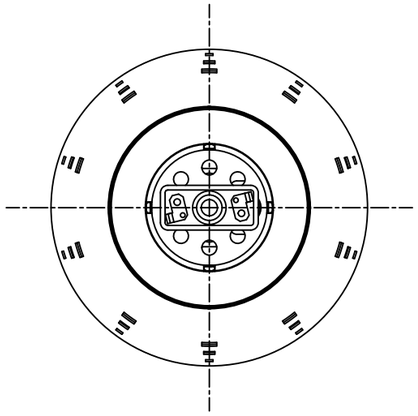

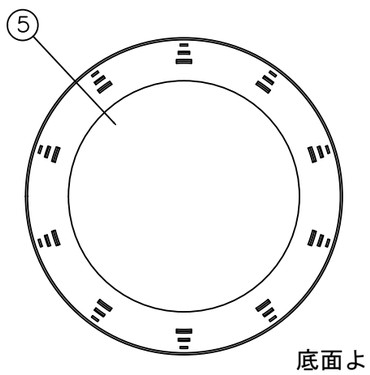

底面より

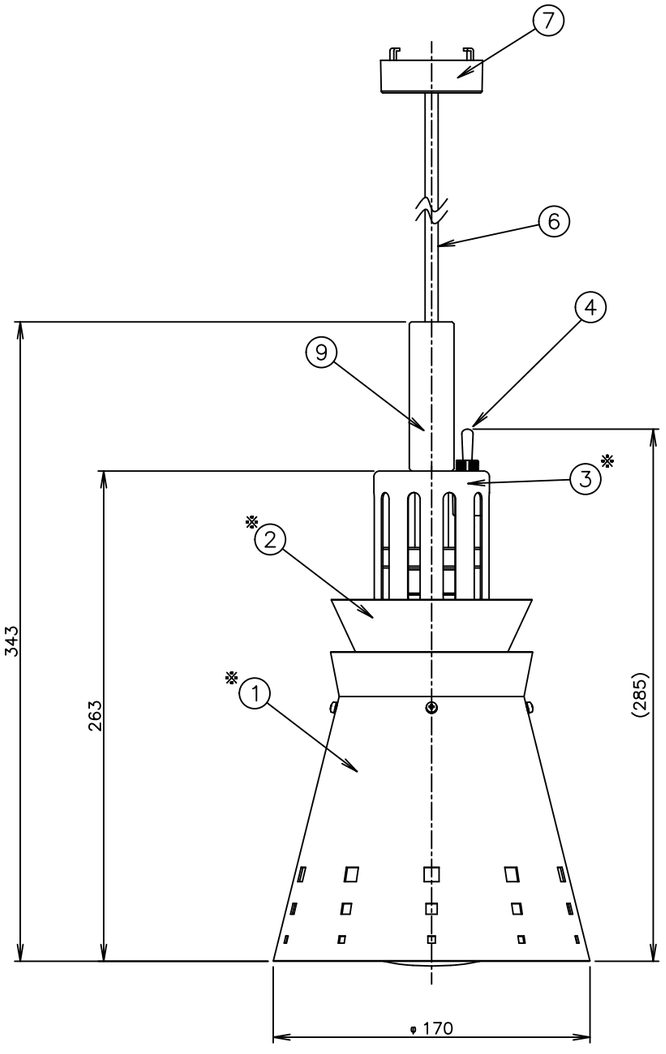

注：( )内寸法は参考寸法とする

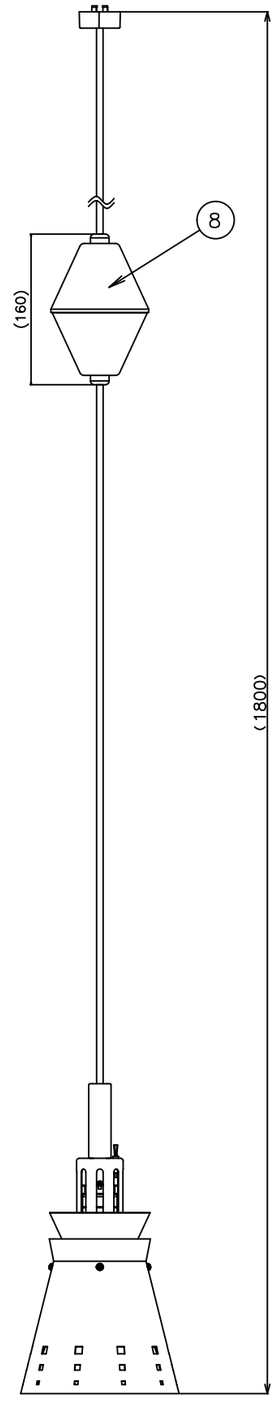

コード長　Ver.3
（伸ばした状態）

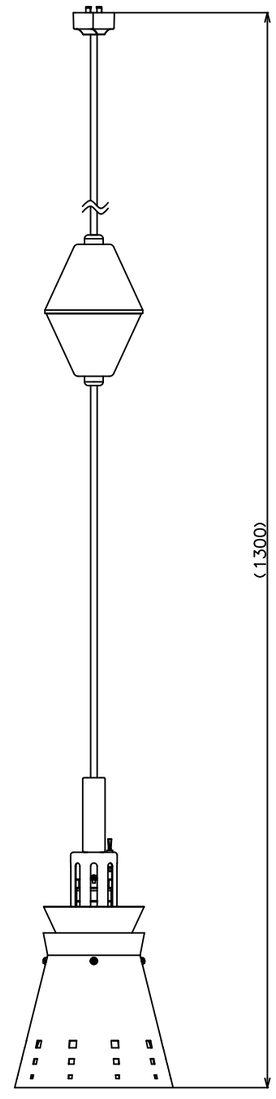

コード長　Ver.3
（縮めた状態）

※「①リフレクターA」「②リフレクターB」「③ソケットカバー」の色は以下の通り
(G)：シャンパンゴールド
(K)：ブラック
(S)：シルバー

符号	改訂項目	年　月　日	承認	検図	製図	尺度	商品説明図	品名	商品コード
2					村山	1:3	タイジ株式会社	ランプウォーマー	(G)064003　(K)064044　(S)064007
1								型式 ILC−25(G)(K)(S) 調整器付き Ver.3	発行日 2022年3月25日