別置きコントローラー仕様(B3)

ﾘﾋﾞｼﾞｮﾝ			
ﾘﾋﾞｼﾞｮﾝ	注記	日付	担当
1	配線チューブ・ケーブルグランド変更	2021/11/24	石田

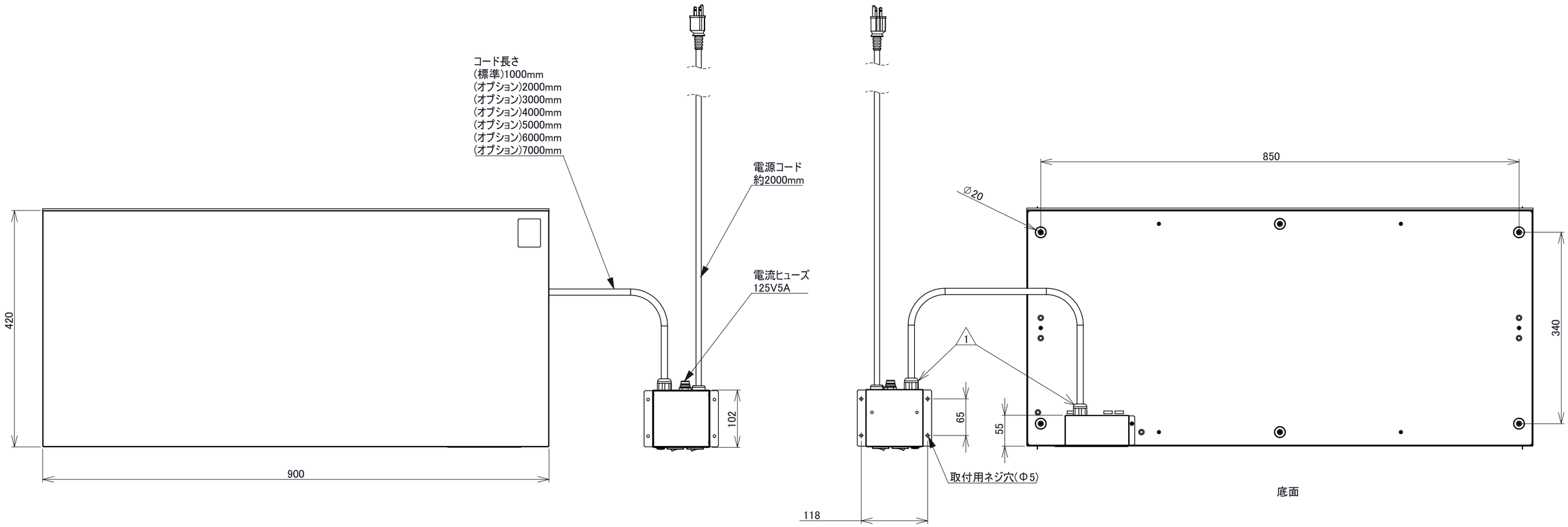

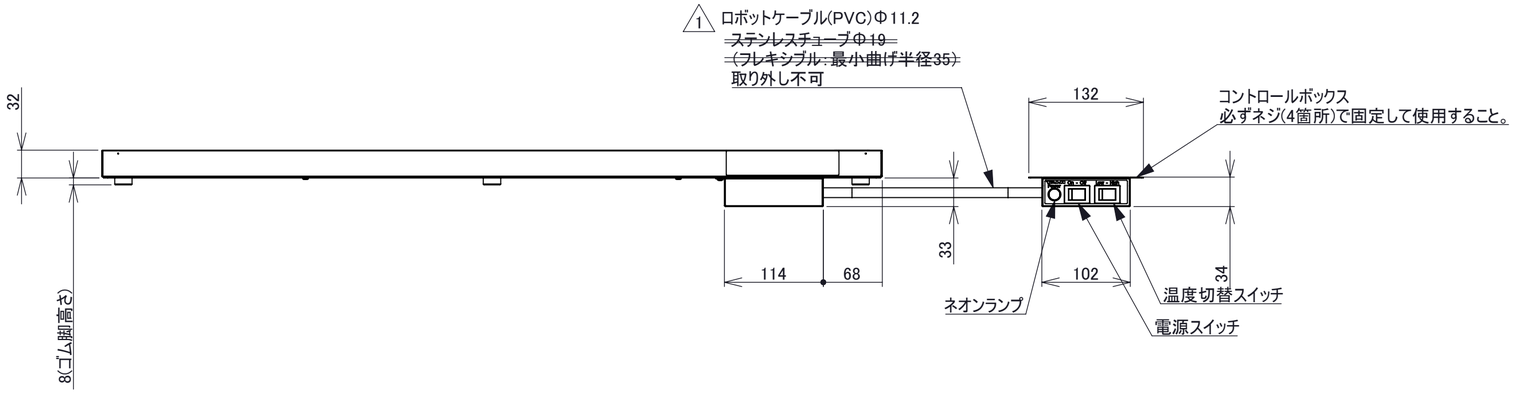

識別番号
B3-1　1m(1000mm)仕様
B3-2　2m(2000mm)仕様
B3-3　3m(3000mm)仕様
B3-4　4m(4000mm)仕様
B3-5　5m(5000mm)仕様
B3-6　6m(6000mm)仕様
B3-7　7m(7000mm)仕様

材料		単位	数量	尺度	第三角図法		品名	本体組立
		m/m		1:5	製品名称	PH-940(S) ビルトイン仕様(B3)		
写図	製図	設計	検図	承認	タイニー株式会社		図番	P00020131-00-01
	石田				発行2021年2月26日		発行番号	20210226001

A2