TAIJI

仕　　様

メーカ名	タイジ株式会社
品　番	ランプウォーマー
型　式	ILF−18(F)調整器付き Ver.3
定格電圧	単相100V 50／60Hz
消費電力	185W
外形寸法	φ206×H358
ランプ仕様	赤外線ﾗﾝﾌﾟ 110V/100V 185W 口金E26
質　量	1.1Kg

寸法単位：mm

品番	名称	仕様	備考	
⑨	調整器			
⑧	角型引掛けｼｰﾘﾝｸﾞｷｬｯﾌﾟ（引掛けｼｰﾘﾝｸﾞ）			
⑦	電源ｺｰﾄﾞ	0.75mm²2芯丸打ちｺｰﾄﾞ		
⑥	トップパイプ	ステンレス		△1
⑤	~~ｱｸﾘﾙｽｲｯﾁｶﾊﾞｰ~~	~~ｱｸﾘﾙ~~		△1
④	ｽｲｯﾁｶﾊﾞｰ	SPCD（ｸﾛｰﾑﾒｯｷ）		△1
③	スイッチ			△1
②	ﾗﾝﾌﾟ	赤外線ﾗﾝﾌﾟ110V/100V 185W		
①	ｶﾊﾞｰ	ｱｸﾘﾙ フロスト		

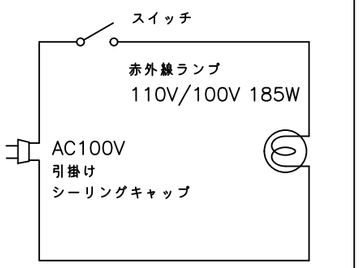

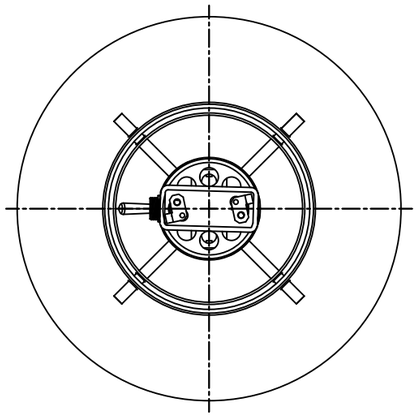

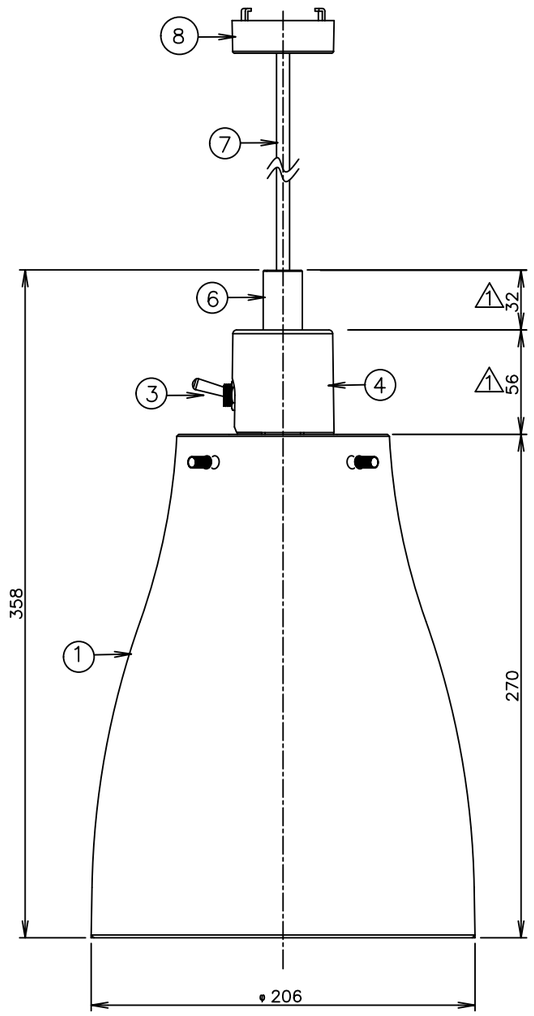

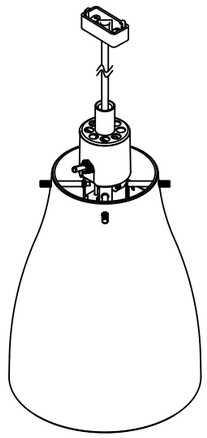

参考アイソメ図

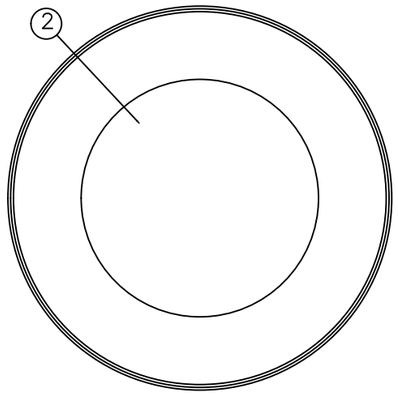

底面図

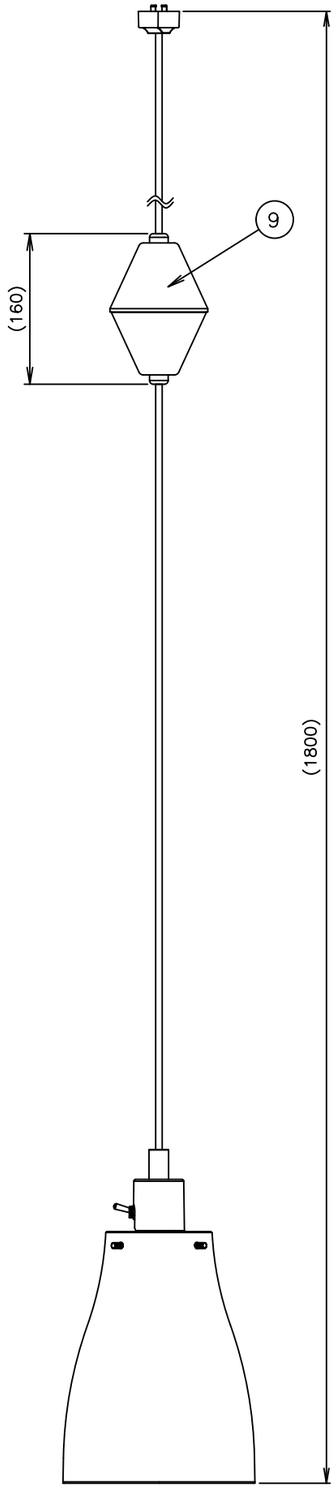

コード長　Ver.3
（伸ばした状態）

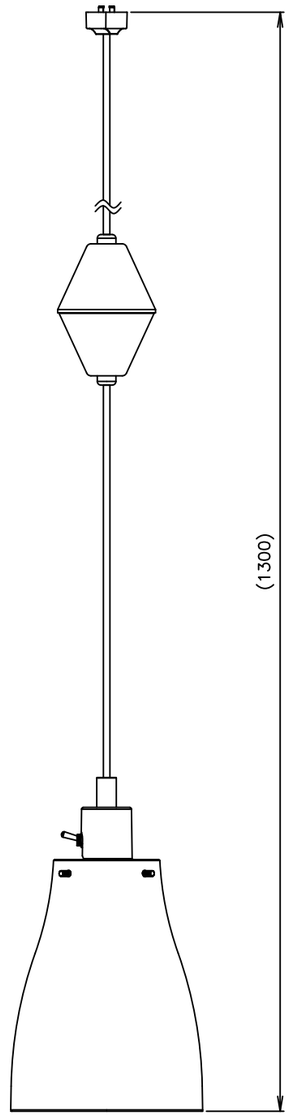

コード長　Ver.3
（縮めた状態）

符号	改訂項目	年　月　日		承認	検図	製図	尺度	商品説明図	品名	商品コード
△2	ーーーー	××××××							ランプウォーマー	064015
△1	スイッチ変更	2024/4/9	Umezawa			村山	1:3	タイジ株式会社	型式 ILF−18(F)調整器付き Ver.3	発行日 2021年3月9日