TAIJI

仕　　様

メーカ名	タイジ株式会社
品　　名	CP−520(GWC)(GKC)
定格電圧	単相100V　50／60Hz
消費電力	200W
温度調節	電子制御
温度範囲	プレート面温度　：　5℃～8℃ プレート面上10ｃｍの空間温度 ：　15℃以下 (※周囲温度25℃の場合)
外形寸法	W555×D350×H300
プレート寸法	W485×D285
質　　量	11.7Kg
付 属 品	変換プラグ　ドームカバー サーモラベルシール

寸法単位：ｍｍ

品番	名　　称	仕　　様	備　　考
⑧			
⑦	電源スイッチ		
⑥	温度調節ツマミ		
⑤	フィルター	PPハニカム 黒 塩ビシート	
④	電源コード	0.75mm² 3芯キャブタイヤ	
③	ドームカバー		
②	冷却プレート	ガラス	
①	本　体	SUS304　ＢＡ	

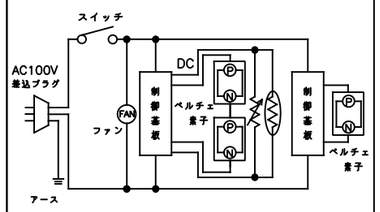

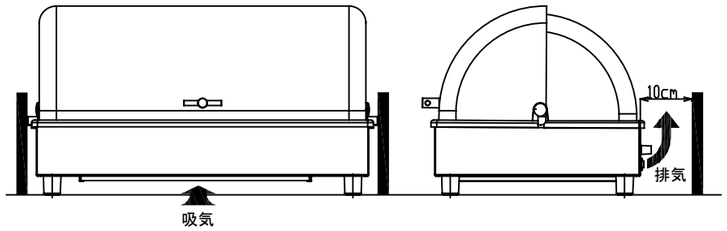

設置寸法

本体底面の吸気口と、背面の排気口は塞がないでください。
背面は壁や障害物から10ｃｍ以上離して設置してください。

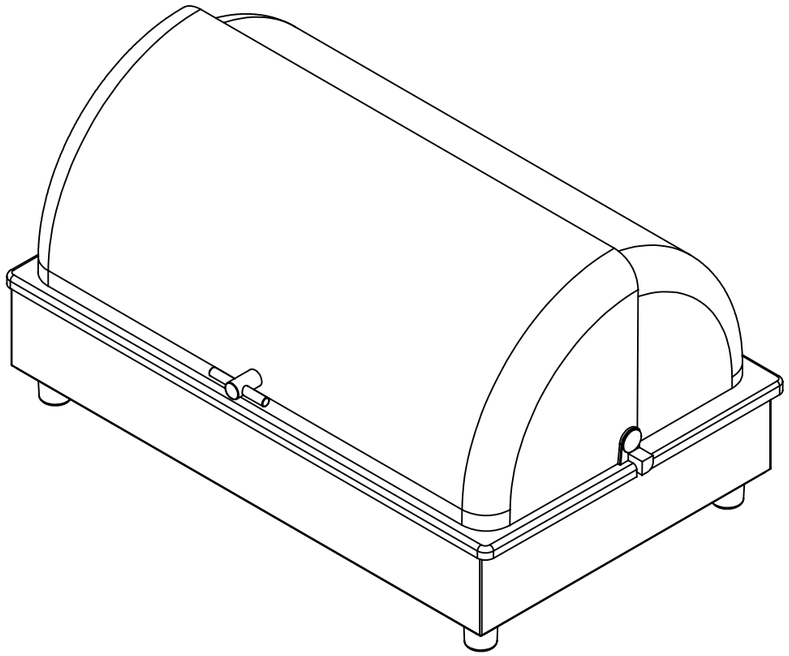

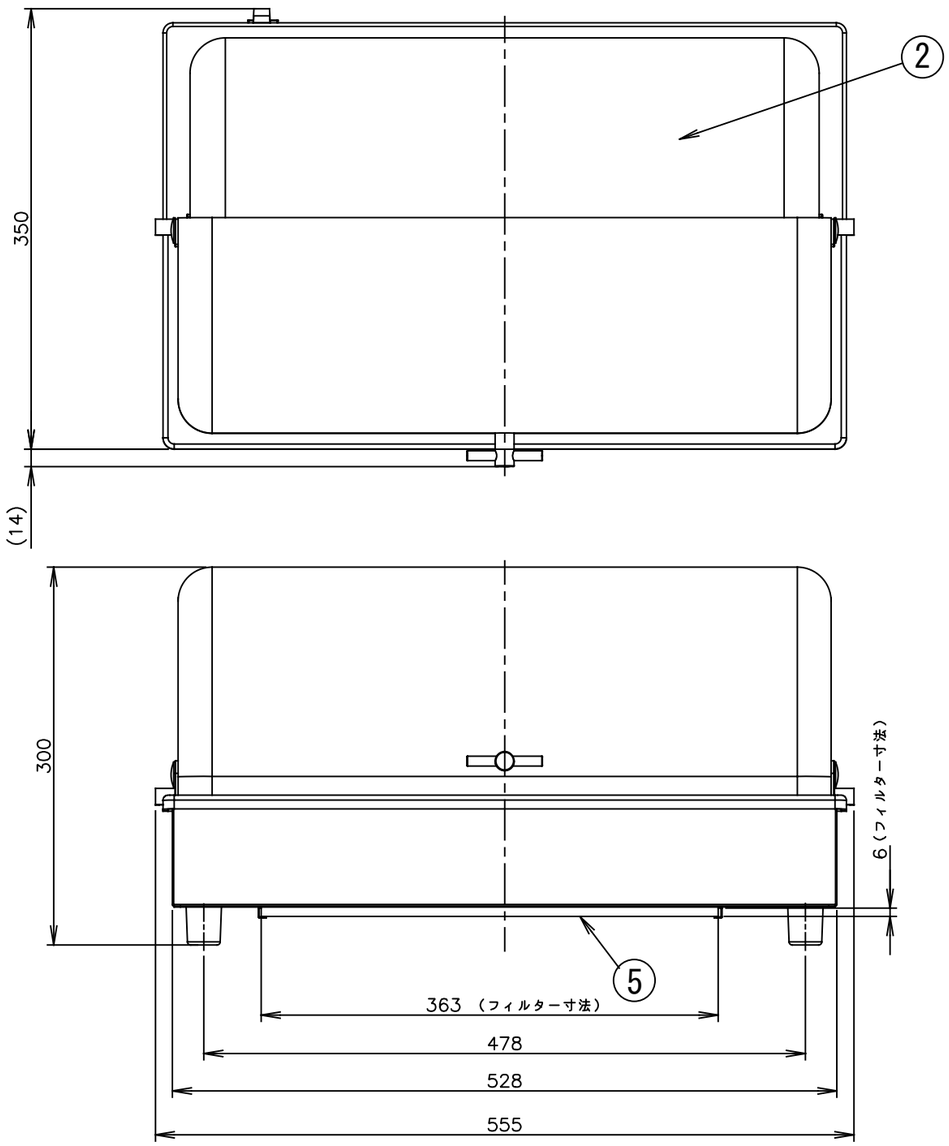

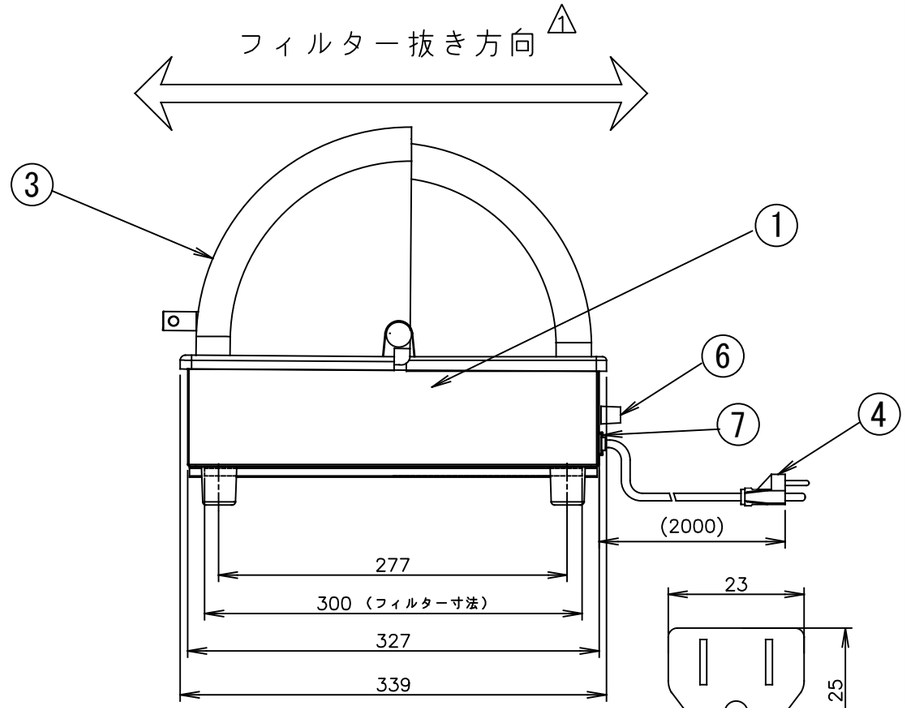

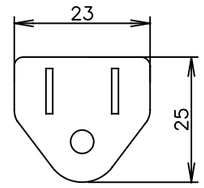

プラグ形状　3芯　キャブタイヤ

符号	改訂項目	年　月　日	承認	検図	製図	尺度	商品説明図	品名	商品コード
1	フィルターレール変更	2021.1.15			中川	Free	タイジ株式会社	クールプレート	GWC：063003／CKC：063005
								型式 CP−520(GWC)(GKC)	発行日 2009年8月26日