TAIJI

仕　　様

メーカ名	タイジ株式会社
品　　名	CP−520
定格電圧	単相100V　50／60Hz
消費電力	200W
温度調節	電子制御
温度範囲	プレート面温度　：　5℃～8℃ (※周囲温度25℃の場合)
外形寸法	W528×D345×H115
プレート寸法	W485×D285
質　　量	8.5Kg
付 属 品	変換プラグ サーモラベルシール

寸法単位：mm

品番	名　　称	仕　　様	備　　考
⑧			
⑦			
⑥	電源スイッチ		
⑤	温度調節ツマミ		
④	フィルター	PPハニカム 黒 塩ビシート	
③	電源コード	0.75mm² 3芯キャブタイヤ	
②	プレート	アルミニウム	
①	本　体	SUS304　BA	

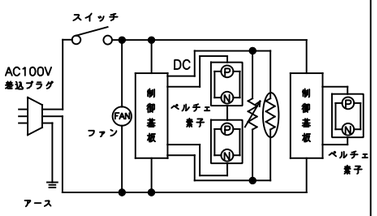

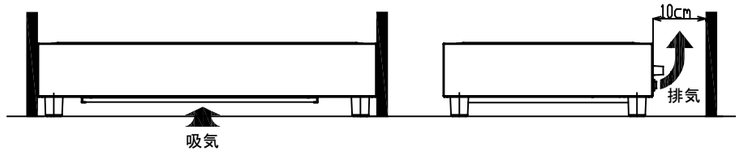

設置寸法

本体底面の吸気口と、背面の排気口は塞がないでください。
背面は壁や障害物から10ｃｍ以上離して設置してください。

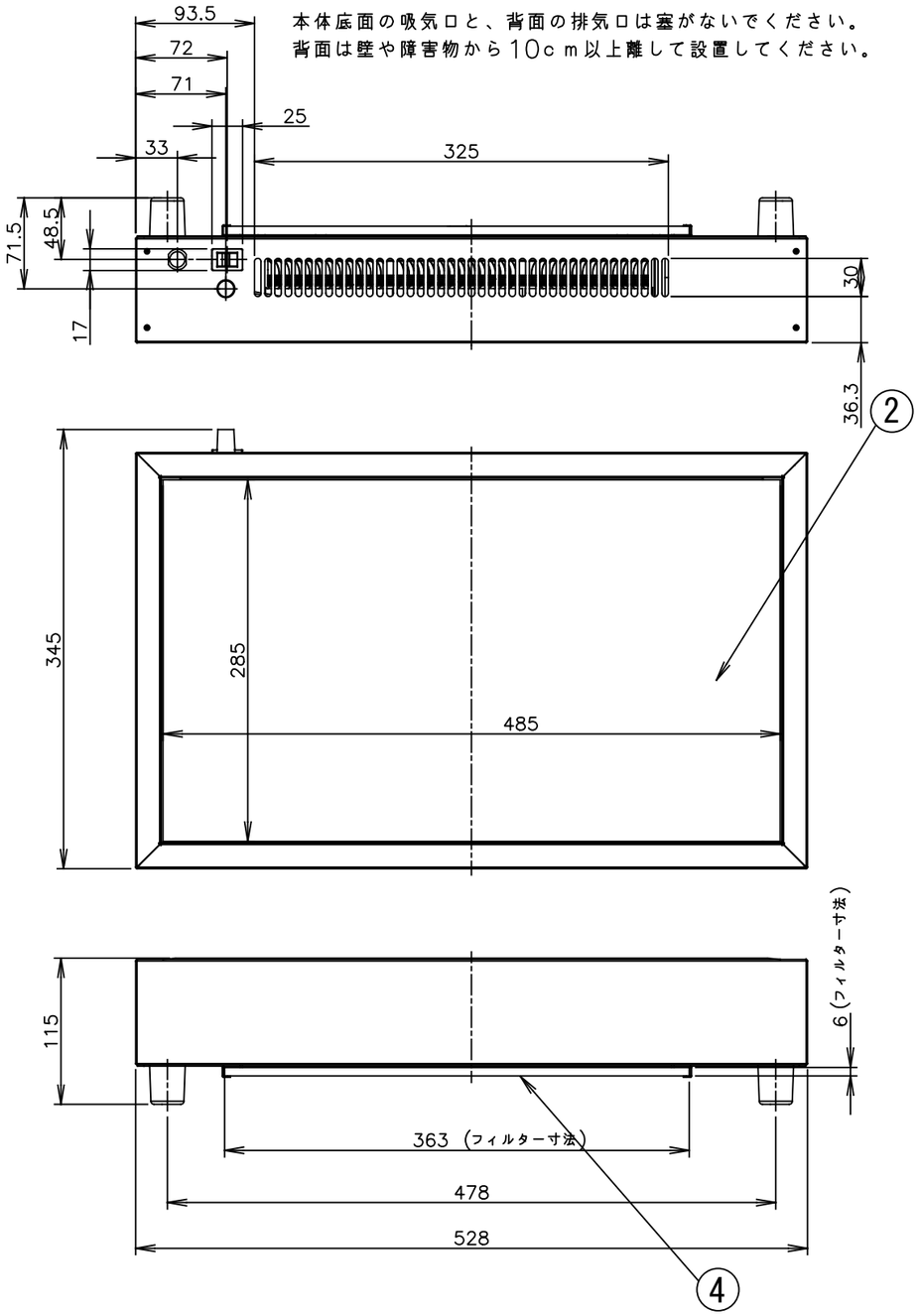

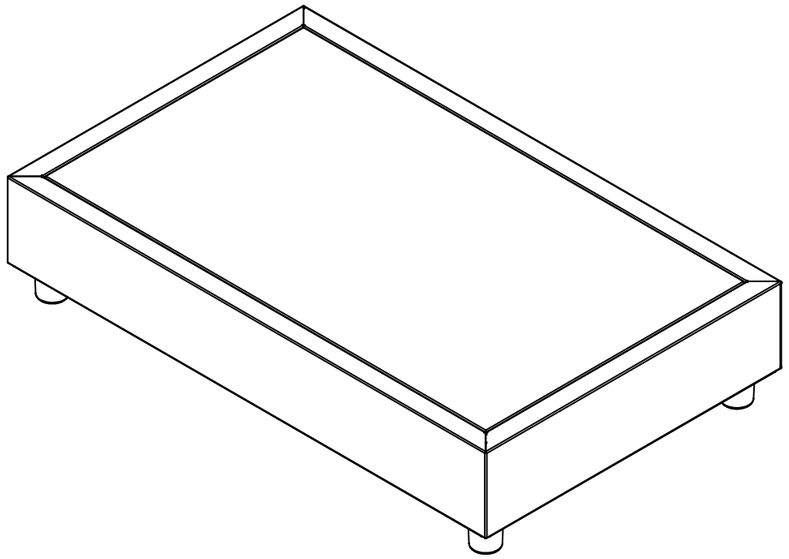

フィルター抜き方向 △1

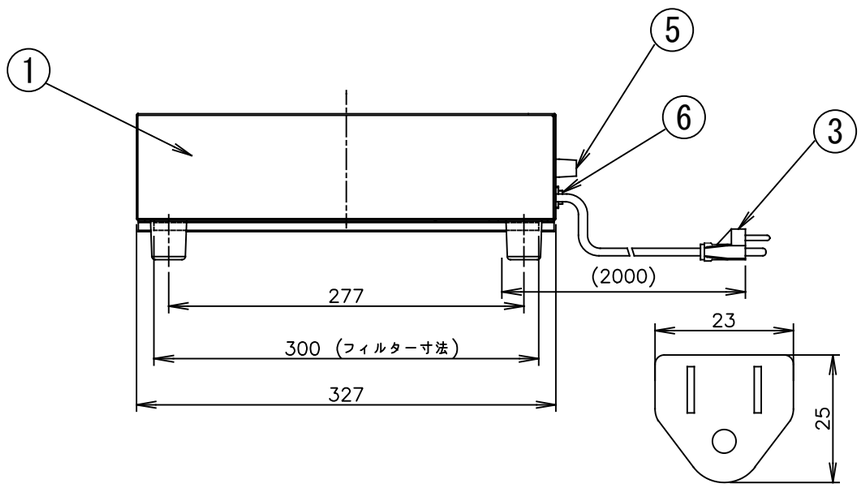

プラグ形状　3芯　キャブタイヤ

符号	改訂項目	年　月　日
△1	フィルターレール変更	2021.1.15

承認	検図	製図	尺度	商品説明図	品名	商品コード
		中川	1/5	タイジ株式会社	クールプレート	
					型式 CP−520	発行日 2009年8月26日