回路図

ＦＳ－７０

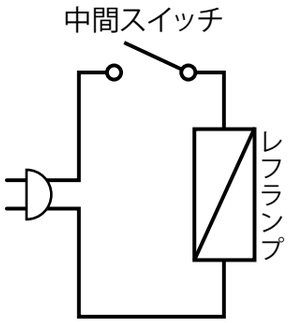

ＦＳ－１００
ＦＳ－２００

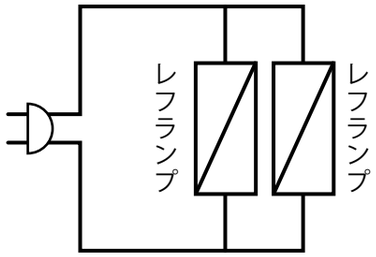

製品仕様

（室温20℃のとき）

型　　番	FS-70	FS-100	FS-200
定格電源	単相　100V　50/60Hz		
消費電力	100W	120W	200W
庫内温度（室温20℃のとき）	約35℃	約35℃	約35℃
外形寸法	幅402×奥行302×高さ520㎜	幅450×奥行290×高さ350㎜	幅580×奥行362×高さ360㎜
付属品	バット1、網1	バット1、網1 ドライバー1、ネジー式	バット2、網2 ドライバー1、ネジー式
バット寸法	幅350×奥行280×高さ38㎜	幅376×奥行275×高さ58㎜	幅350×奥行280×高さ38㎜
網寸法	幅348×奥行241×高さ15㎜	幅341×奥行241×高さ15㎜	幅316×奥行241×高さ15㎜

※仕様及び外観の一部を改良のため予告なく変更する場合がございますのでご了承ください

タイジ株式会社ホームページ　http://www.taiji.co.jp/

1612F

取扱説明書

タイジフードショーケース

このたびはタイジフードショーケースをお買い上げいただき、誠にありがとうございました。この製品を安全に正しくご使用いただくため、お使いになる前にこの取扱説明書をお読みいただき、十分にご理解のうえ、ご使用ください。

FS－70
FS－100
FS－200

○この説明書の主な内容は、安全上のご注意、各部の名称、ご使用方法、アフターサービス、製品の仕様などからなっています。

○説明書に記載されている注意事項をお守りいただけないときは、人身事故につながる恐れがあります。また記載されていない方法で使用しないでください。くれぐれもご注意ください。

もくじ

■ 安全上のご注意・・・・・・・・1
■ 使用目的・・・・・・・・・・・・・・3
■ 動作のしくみ・・・・・・・・・・・・3
■ 各部の名称・・・・・・・・・・・・・3
■ ご使用前の点検と準備・・・5
■ ご使用方法・・・・・・・・・・・・・・・5
■ ご使用後・・・・・・・・・・・・・・・・5
■ アフターサービス・・・・・・・・・6
■ 回路図・・・・・・・・・・・・・・・・・・7
■ 製品仕様・・・・・・・・・・・・・・・・7

タイジ株式会社

安全上のご注意

■ この「安全上のご注意」をよくお読みのうえ、製品を正しくお使いください。

■ ここに示した注意事項は、製品を安全に正しくお使いいただき、あなたや他の人々への危害や損害を未然に防止するためのものです。また、注意事項は、危害や損害の大きさを明示するために、誤った取り扱いをすると生じることが想定される内容を、「警告」「注意」の二つに区分しています。いずれも安全に関する重要な内容ですので、必ず守ってください。

■ お読みになったあとは、いつも手元においてご使用ください。

⚠ 警告	人が死亡または重傷を負う可能性が想定される内容。
⚠ 注意	人が障害を負う可能性及び物的損害のみが想定される内容。

絵表示の例	
	△記号は、警告・注意を促す内容があることを告げるものです。図の中に具体的な注意内容（左図の場合は感電注意）が描かれています。
	○記号は、禁止の行為であることを告げるものです。図の中や近傍に具体的な禁止内容（左図の場合は分解禁止）が描かれています。
	●記号は、行為を強制したり指示したりする内容を告げるものです。図の中に具体的な指示内容（左図の場合は必ずアース線を接地する）が描かれています。

⚠ 警告

次の(1)～(10)の項目は、その内容を無視して誤った取り扱いをした場合、使用者が死亡または重傷を負う可能性が想定される場合を表示しています。

分解禁止	（1）修理技術者以外の人は絶対に分解したり、修理・改造を行わない。 発火したり、感電することがあります。
水かけ禁止	（2）水につけたり、水をかけたりしない。 ショート・感電の恐れがあります。
点検掃除	（3）差込みプラグの刃および刃の取付面に、ほこりが付着していないかを定期的に確認し、ガタのないように刃の根元までコンセントに差し込む。 ほこりが付着したり、接続が不完全な場合は感電や火災の原因になります。

アフターサービス

・アフターサービスはお買い求めの販売店、最寄りの取扱店またはタイジ㈱にお申し付けください。

・この製品には保証書が付いています。無償保証期間はお買い上げから１年間です。但し、「使用目的」（P.３）以外の用途に使われたときの故障は、保障期間内でも原則として有料修理となります。

・レフランプは消耗品です。保証期間内でも原則として有料となります。

・保証書の記載内容をご確認の上、大切に保管してください。

・この製品の補修用性能部品の保有期間は生産打ち切り後５年間です。

㈜ 補修用性能部品とはその機能を維持するために必要な部品です。

■ 弊社へ直接ご連絡の際は下記へ

東日本営業所
〒210-0858 川崎市川崎区大川町8-2
TEL 044-329-5880
E-mail esst_sales@taiji.co.jp

西日本営業所
〒533-0021 大阪市東淀川区下新庄5-26-21
TEL 06-6990-6853
E-mail west_sales@taiji.co.jp

お客様の個人情報のお取り扱いについて

当社及び当社関係会社（以下「当社」）は、お客様よりお知らせ頂いたお客様の氏名・住所などの個人情報（以下「個人情報」）を、下記の通り、お取り扱いします。

1. 当社は、お客様の個人情報を、当社製品のご相談への対応や修理およびその確認新製品開発などに利用させていただき、これらの目的のためにご相談内容の記録を残すことがあります。なお、修理やその確認業務を当社の協力会社に委託する場合、法令に基づく業務の履行または権限の行使のために必要な場合、その他正当な理由がある場合を除き、当社以外の第三者に個人情報を開示・提供いたしません。
2. 当社は、お客様の個人情報を適正な管理と利用、保護いたします。
3. お客様からのご本人の個人情報に関する問い合わせ、変更、削除については、ご相談いただきました窓口までご連絡いただければ、合理的な範囲内で速やかに対応いたします。

ご使用前の点検と準備

1．梱包箱から製品を取り出し、保証書、取扱説明書、付属品をご確認ください。

2．製品を包んでいるポリ袋を取り外し、（FS-100,FS-200は組立てて）設置してください。

※FS－100,200は組立方法(P.4)により組立ててください。

設置場所は、

・水平で安定した所。

・風通しのよい所。

・熱の影響をうけない場所に設置し、直射日光を受ける所やガスコンロ、レンジ等の熱源の近くはさけてください。(50cm以上離してください)

・湿気の多い所や、水のかかり易い場所には置かないでください。

ご使用方法

1．バットの網の上に食品をのせてください。

2．差込みプラグをコンセントに差し込んでください。

・FS－70 : 中間スイッチを「ON」にしますと、レフランプが点灯して保温します。

・FS－100,200 : レフランプが点灯して保温します。

※差込みプラグは根元まで完全にコンセントに差し込んでください。

⚠ 高温注意

通電中や通電をやめてからしばらくは、ランプやバット等が熱くなっておりますので、食品の出し入れや片付けの際にはご注意ください。

ご使用後

1．コンセントから差込みプラグを抜いてください。

※FS－70は中間スイッチを「OFF」にしてから抜いてください。

2．バット・網は冷えてから取り出し、汚れを落としてください。

3．本体についた汚れは、乾いた布で拭くか、汚れのひどい場合は、柔らかい布に食器等を洗うとき使用する中性洗剤などにひたし、拭いてください。

・シンナー、ベンジン等の溶剤は使用しないでください。

・正面と側面のカバーは傷がつきやすいので必ず柔らかい布で拭いてください。

禁止	（4）電源コードを傷つけない。 ・加工したり、引っ張ったり、束ねたり、重いものを載せたり、挟み込んだりしますと、電源コードが破損し感電、火災の原因になります。 ・電源コードは、熱源に触れないでください。
屋外禁止	（5）屋外で使用しない。 雨水のかかる場所で使用されますと、漏電・感電の原因になります。
放置禁止	（6）廃棄は専門の業者か、公的機関、又はお買い求めの販売店に依頼する。（有料になる場合もあります）。
禁止	（7）製品の上に、重いものや水を入れたものを置かない。 製品を傷つけたり、ケガ、ショート、感電、サビ、故障の原因になります。
湿気禁止	（8）湿気の多い所や、水のかかりやすい場所に置かない。 絶縁が悪くなり、漏電・感電の原因になります。
たこ足配線禁止	（9）電源は専用コンセントを使用する。 二股や分岐コンセントからの使用は、絶対におやめください。 火災の原因になります。
禁止	(10) 差込みプラグの刃を故意に曲げ、抜けないようにして使用しない。 接触不良により火災の原因になります。

⚠ 注意

次の(1)～(6)の項目は、その内容を無視して誤った取り扱いをした場合、使用者が傷害を負う危険が想定される、または物的損害のみの発生が想定される場合を表示しています。

プラグを持って抜く	（1）差込みプラグを抜くときは、コードを持たずに必ず先端の差込みプラグを持って引き抜く。 プラグの刃先が変形し、感電やショートで発火の原因になります。
濡れ手禁止	（2）濡れた手で差込みプラグや中間スィッチなどの電気部品に、触れたり操作したりしない。 感電の原因になります。
注意	（3）製品を落としたり、強い衝撃を加えない。 故障、火災の原因になります。
注意	（4）製品の梱包用ポリ袋は、すぐに廃棄する。 梱包用ポリ袋は、小さなお子様より大きい場合があります。窒息事故防止のため、お子様の手の届く所にそのまま放置しないでください。
禁止	（5）製品に布等をかぶせたり、開口部をふさいだりしない。 庫内温度が上昇し、本体が変形する恐れがあります。
禁止	（6）同じ食品を長時間庫内に放置しない。 乾燥、変色、異臭の原因になります。

使用目的

この製品は屋内専用のフードショーケースで、調理済み食品を保温（常温+15℃くらい）しておく目的で作られています。それ以外の用途に使用される場合は当社にご相談ください。

動作のしくみ

この製品はバットの上の食品をレフランプで温め、約35℃を保つようになっております。それ以外の用途に使用される場合は当社にご相談ください。（但し、室温20℃時のバット付近の空気温度です。）

各部の名称

FS-70

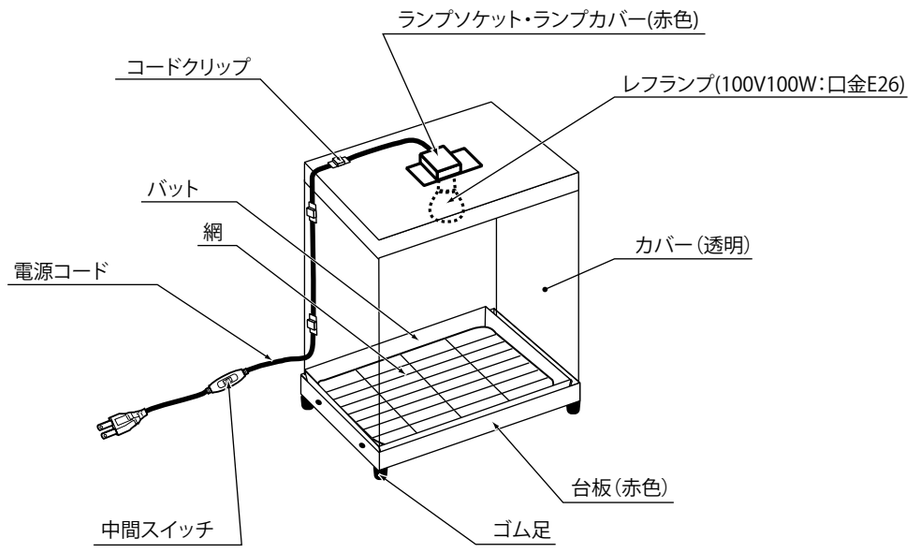

FS-100 レフランプは(100V60W：口金E26)

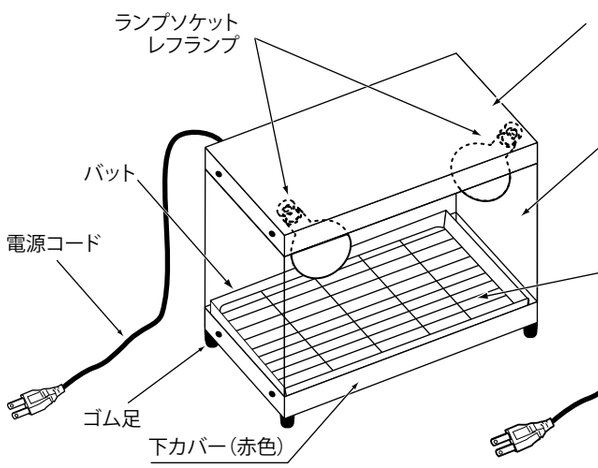

FS-200 レフランプは(100V100W：口金E26)

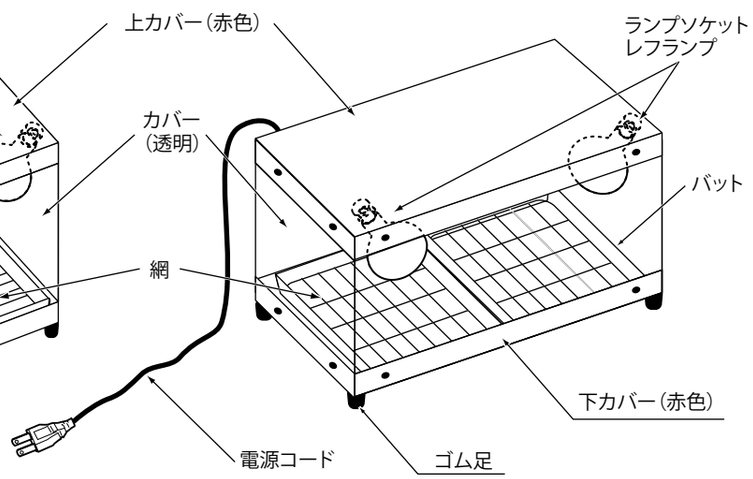

組立方法 FS-100/FS-200

FS-100

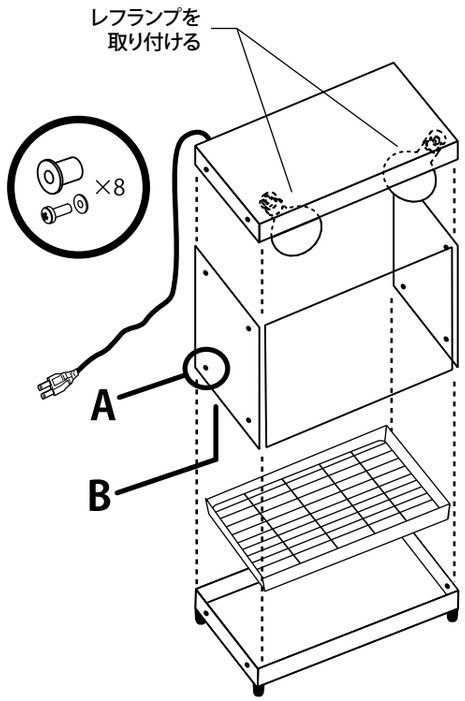

FS-200

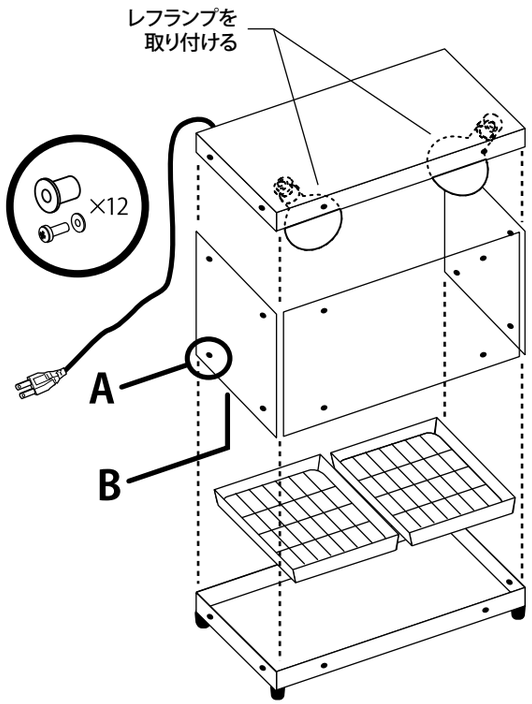

A ネジの固定方法

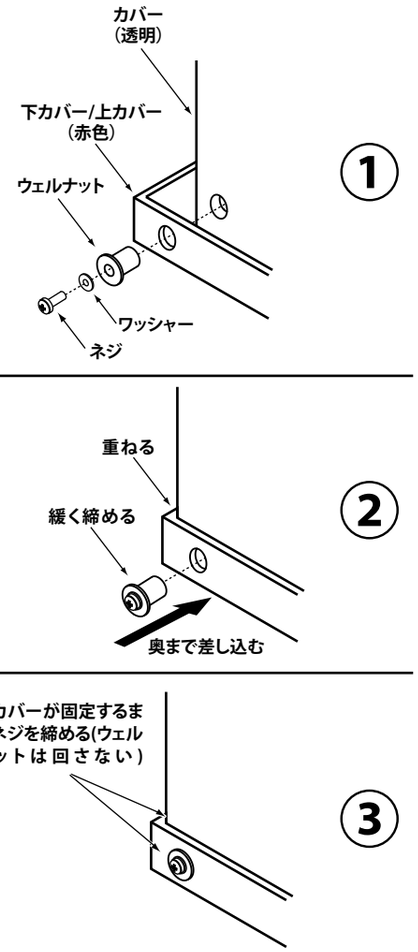

※ネジを締めすぎますとカバーが破損する恐れがありますのでご注意ください

B カバー（透明）の前後注意について

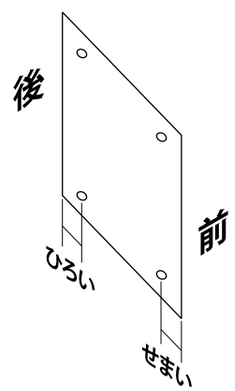

側面のカバー（透明）は設置する際、穴位置が前後によって異なりますので、図を参照し設置をお願いします。