TAIJI

取扱説明書

機種名 **TGM-1000N**

Gelato
Machine
ジェラートマシン

タイジ TGM-1000N をお買い上げいただきまして、誠にありがとうございました。この製品を安全に正しくご使用いただくため、お使いになる前にこの取扱説明書をよくお読みいただき、十分にご理解のうえ、使用ください。

本製品を業務用としてご使用の場合は、メニューや販売形態により各自治体保健所の許可が必要な場合がございますので、お近くの保健所にご相談ください。

もくじ

■製品仕様・・・・・・・・・・・・・・・・・1
■安全上のご注意・・・・・・・・2～4
■使用目的・・・・・・・・・・・・・・・・・4
■動作のしくみ・・・・・・・・・・・・・4
■各部の名称・・・・・・・・・・・・・・・4
■ご使用前の確認と準備・・・・・5
■ご使用方法・・・・・・・・・・・・6～7
■安全装置および回路図・・・・・7
■保証とアフターサービス・・・8

製品仕様

機　　種	TGM-1000N
定格電圧	単相１００Ｖ　５０／６０Ｈｚ
消費電力	１８０Ｗ
安全装置	ラインヒューズ、サーマルプロテクタ(コンプレッサー、モーター)
外形寸法	Ｗ４２６mm×Ｄ２８６mm×Ｈ２６１mm
冷　　媒	R134a
ボウル容量	2L(最大仕込容量１L:食材により異なります)
質　　量	１１kg
付 属 品	予備ボウル(パドル付)、ヘラ、変換プラグ

※仕様および外観の一部を改良のため予告なく変更する場合がございますのでご了承ください。

オリジナルレシピなどをタイジウェブサイトで公開中！ http://www.taiji.co.jp/

(1502A)

安全上のご注意

■この「安全上のご注意」をよくお読みのうえ、製品を正しくお使いください。
■お読みになったあとは、いつも手元に置いてください。
■ここに示した注意事項は、製品を安全に正しくお使いいただき、あなたや他の人々への危害や損害を未然に防止するためのものです。また、注意事項は危害や損害の程度を明示するために、誤った取り扱いをすると生ずることが想定される内容を、「警告」「注意」の二つに区分しています。いずれも安全に関する重要な内容ですので、必ず守ってください。

⚠ 警告	人が死亡または重傷を負う可能性が想定される内容。
⚠ 注意	人が傷害を負う可能性及び物的損害のみの発生が想定される内容。

■お守りいただく内容の種類を次の絵表示で区分し、説明しています。

⚠	△記号は、「警告、注意を促す」内容のものです。（左図の場合は感電注意）
⃠	⃠記号は、してはいけない「禁止」内容のものです。（左図の場合は分解禁止）
●	●記号は、必ず実行していただく「指示」内容のものです。 （左図の場合は必ずアース線を接地する）

⚠ 警告	
設置注意	(1)必ず水平で安定した場所に設置し、通電中は移動させない。 異常動作の原因となります。
分解禁止	(2)修理技術者以外の人は絶対に分解したり、修理・改造を行わない。 発火、異常動作することがあります。
水かけ禁止	(3)水につけたり、水をかけたりしない。 ショート・感電の恐れがあります。
点検掃除	(4)差込みプラグの刃および刃の取り付け面に、ほこりが付着していないか定期的に確認し、ガタのないように刃の根元までコンセントに差し込む。 ほこりが付着したり、接続が不完全な場合は感電や火災の原因になります。
禁止	(5)電源コードを傷つけない。 加工したり、引っ張ったり、束ねたり、重いものを乗せたり、挟み込んだりしますと、電源コードが破損し感電や火災の原因になります。 電源コードは、熱源に触れないでください。

⚠ 警告	
たこ足配線禁止	⑹電源は必ずAC100Vで15A以上の専用コンセントから取る。 二股や分岐ソケットからのご使用は異常発熱・火災の原因となります。
禁止	⑺差込みプラグの刃を故意に曲げ、抜けないようにして使用しない。 接触不良により火災の原因になります。
プラグを抜く	⑻異常な臭いや音がしたり、煙が出たり、内部に水や異物が入った場合はすぐに電源スイッチを切り、差込みプラグをコンセントから抜く。 火災や感電の原因となります。
濡れ手禁止	⑼濡れた手で差込みプラグや電源スイッチなどの電気部品に、触れたり操作したりしない。 感電の原因になります。
屋外禁止	⑽屋外で使用しない。 雨水のかかる場所で使用されますと、漏電・感電の原因になります。
放置禁止	⑾廃棄は専門の業者か、公的機関、又はお買い求めの販売店に依頼する。 (有料になる場合もあります)。 放置しますと、第三者が製品を改造したり、他の目的で使用したりすると、思わぬ事故の原因になります。
禁止	⑿子供だけで使わせたり、幼児の手の届くところで使わない。 感電・けがをする恐れがあります。

⚠ 注意	
プラグを持って抜く	⑴差込みプラグを抜くときは、コードを持たずに必ず先端の差し込みプラグを持って引き抜く。 感電やショートして発火の原因になります。
注意	⑵製品を落としたり、強い衝撃を加えない。 故障、火災の原因になります。
注意	⑶製品の梱包用ポリ袋は、すぐに廃棄する。 窒息事故防止のため、お子様の手の届くところにそのまま放置しないでください。
プラグを抜く	⑷雷が鳴り始めたらコンセントから差し込みプラグを抜く。 落雷があった場合は、直撃雷、誘導雷などによって、電源線等を通じての異常電流・異常電圧が侵入し、製品を壊してしまうことがあります。

	⚠ 注意
使用時以外	⑸使用時以外は、スイッチを切り、差込みプラグをコンセントから抜く。 感電・漏電火災などの原因となります。
禁止	⑹電源コードや差込みプラグがいたんだり、コンセントの差込みがゆるいときは、使用しない。 感電・ショート・発火の原因になります。
禁止	⑺製品の上に、重いものや水を入れたものを置かない。 製品を傷つけたり、ケガ・ショート・感電・サビ・故障の原因になります。
禁止	⑻パドルの回転中にカバーを開けない。投入口に手を入れない。 けがの原因となります。

使用目的

この製品は屋内専用のジェラートマシンです。ジェラートやアイスクリーム等を製造する目的で作られています。それ以外の用途に使用しないでください。

動作の仕組み

この製品は、ジェラートやアイスクリーム等の材料を入れるためのボウルとそれを冷却するためのコンプレッサー、材料を撹拌するパドルとモーターで構成されています。

各部の名称

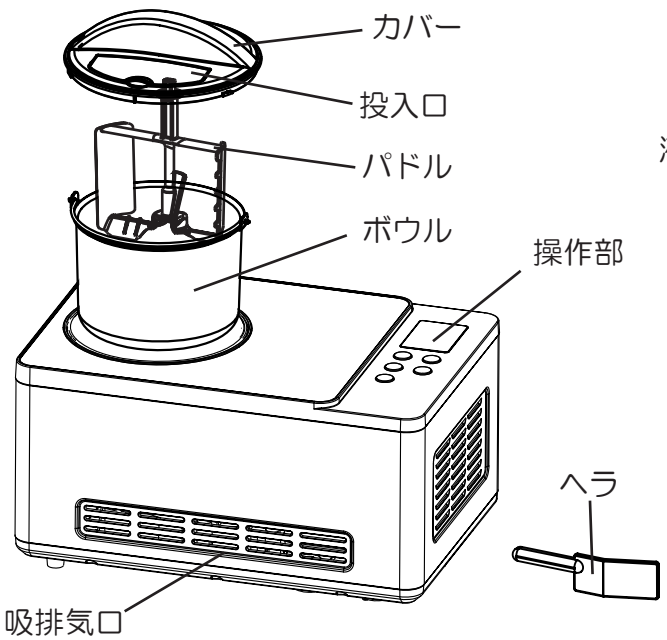

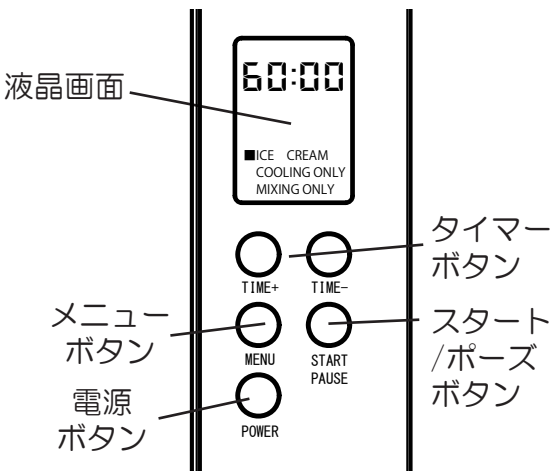

＜操作部＞

ご使用前の確認と準備

1．本製品を業務用としてご使用の場合は、メニューや販売形態により各自治体保健所の許可が必要な場合がございますので、お近くの保健所にご相談ください。
本製品で下記材料は使用できません。
- ●水のみ
- ●熱い材料(冷ましてからご使用ください)
- ●乳脂肪分２０％を超えるような材料
- ●ジェラート、アイスクリーム等以外の材料
- ●フルーツ等の固形材料(あらかじめミキサー等でピューレ状にしてください)

2．梱包箱から製品を取り出し、取扱説明書、付属品をご確認ください。

3．製品を以下の条件下に設置してください。
- ●水平で安定した所。
- ●熱の影響をうけない所に設置し、直射日光を受ける所やガスコンロ、レンジ等の熱源の近くはさけてください。(50cm以上離してください。)
- ●湿気の多い所や、水のかかり易い場所には置かないでください。
- ●本体周囲に必ず１０cmすき間をあけ、風通しをよくしてください。

4．アース工事
感電防止のため、必ずアースを正しく取り付けてください。
詳しくはお買い求めの販売店にご相談ください。アースの付け外しは必ず差込みプラグをコンセントから抜いて行ってください。

コンセント部が3Pタイプの場合

差込みプラグを根元までしっかり差し込んでください。アースも同時に接続されます。

コンセント部にアース端子がある場合

付属の変換プラグのアース線(緑線)を確実にコンセント部のアース端子に取り付け、差込みプラグを変換プラグに根元まで差し込んでください。

コンセント部にアース端子がない場合

D種(第３種)接地工事が必要ですので販売店にご相談ください。
(接地工事は電気工事士の資格が必要です。)
次の場所にはアース線を取り付けないでください。(法令等で禁止されています。)
◇ガス管　◇電話線や避雷針　◇水道管

5．洗浄および清掃
〇ボウル、パドル、カバー
食器用中性洗剤を使用してやわらかなスポンジやブラシなどで洗浄してください。
洗浄後は流水で洗剤を十分に落とし、乾燥させてください。
洗浄には食器洗浄機は使用しないでください。
〇本体
かたくしぼったタオルなどで拭き取り清掃してください。
水や洗剤を本体に直接掛けないでください。

6．製品を水平で安定した場所に設置し、２時間以上たってから電源を入れてください。
輸送時の製品の姿勢により、すぐに電源を入れると故障する可能性があります。
電源コードを抜いて移動した場合も、コンプレッサー保護のため10分以上たってから電源を入れてください。

ご使用方法

ご使用前

1．カバー、パドル、ボウルおよび本体を「P.5-5.洗浄および清掃」にしたがって洗浄/清掃してください。※食器洗浄機に対応していませんのでご注意ください。

1．本体のボウル取付部に消毒用アルコールなどを少量吹きつけ※、ボウル、パドル、カバーをセットしてください。カバーは、矢印(⇒)を 🔓 マークに合わせ 🔒 マークまで回転させることでロックします。
※ボウルの外側の水分が凍結して取り出せなくなることを防ぎます。

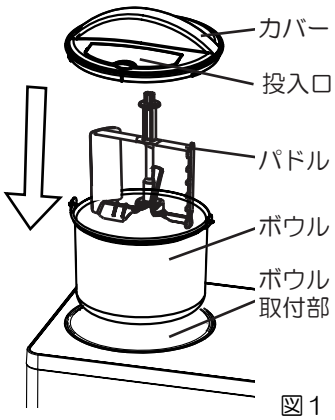

図1

2．差込みプラグをコンセントに差し込んでください。

3．電源ボタンを押し、図２の表示になりましたら、運転モードをメニューボタンで選択してください。
(図２は、ICE CREAMモードを選択した状態です。)

ICE CREAMモード

攪拌と冷却を行います。初期設定は60分です。通常はこちらのモードを使用します。

COOLING ONLYモード

冷却のみ行います。初期設定は30分です。凍結したアイスクリームが溶けないようにするために最適なモードです。

MIXING ONLYモード

攪拌のみ行います。初期設定は10分です。準備した材料をあらかじめ混ぜるために最適なモードです。

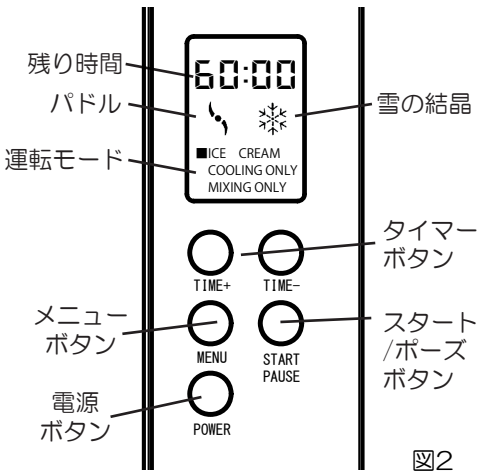

図2

4．タイマーボタン（＋/－）を押してお好みの時間に設定してください。
ICE CREAMモードの一般的な出来上がり時間は約30分ですが、材料の種類や量によって異なりますので、初回は予冷時間(10分)も含めて初期設定の60分で使用して最適な設定時間をご確認ください。

5．スタート/ポーズボタンを押すと設定したモードで動作を開始します。動作中に押すと、動作を一時停止/再開します。

ICE CREAMモード　パドルと雪の結晶のアイコンが表示されます。

COOLING ONLYモード　雪の結晶のアイコンが表示されます。

MIXING ONLYモード　パドルアイコンが表示されます。

●動作モードを変更(キャンセル)する場合は、メニューボタンを3秒以上押してください。運転モード選択(→P.6 ご使用方法3)に戻ります。

●コンプレッサーの保護のため、3分経過後にコンプレッサーが動き始めます。

ご使用方法

6．予冷時間10分が経過しましたら、あらかじめ冷蔵庫などで10℃以下に冷やしておいた調合材料を投入口から注ぎ口のある容器などで入れてください。
- ●調合材料の最大仕込み容量は1Lです。材料により膨らみ具合が異なりますので実際に製造して適量を確認してください。
- ●チョコチップや砕いたナッツなどの小さな固形物を混ぜ込む場合は、材料が固まり始めてから（終了の5分前が目安）投入してください。
- ●カバーを外して材料を投入する場合は、必ずスタート/ポーズボタンを押してパドルの動作を止めてから行ってください。（一時停止中も冷却は継続します。）カバーを取り付けてから再びスタート/ポーズボタンを押すと動作を再開します。
- ●一時停止中にタイマーボタンで設定時間の変更ができます。10分間運転を再開しないと動作モードがキャンセルされ運転モード選択に戻ります。

7．設定した時間が終了すると、ブザー音が3回鳴りパドルが止まります。
- ●調合した材料が固くなると、設定した時間より早くパドルが停止することがあります。スタート/ポーズボタンを押して一時停止し、状態を確認してください。
- ●終了したまま電源を切らずに10分間経過すると、画面に「COOL」と表示され自動的に10分間の延長冷却モードになり、材料が溶けるのを防ぎます。終了するとブザー音が5回鳴り運転モード選択に戻ります。
  延長冷却中はパドルが動きませんので、攪拌が必要な場合は一度電源を切り、再度運転モードを設定してください。

8．カバーを外し、ボウルを本体から取り出す。
- ●けが防止のため、ミトンなどを使ってボウルに直接触れないようにしてください。取り出せない場合は電源を切ってから少し待ってから再び取り出してください。
- ●ボウルから固まった材料取り出すときは付属のヘラかプラスチックや木製のスプーンなどを使用してください。金属製を使用するとボウルにキズがつきます。

ご使用後（連続使用される場合は、コンセントは抜かないでください。）

1．電源を切り、コンセントから差込みプラグを抜いてください。
2．カバー、パドル、ボウルおよび本体を「P.5　5.洗浄および清掃」にしたがって洗浄/清掃してください。※食器洗浄機に対応していませんのでご注意ください。

安全装置および回路図

この製品は、コンプレッサーおよびモーター保護のため安全装置がついています。
下記の症状が出た場合は安全装置が作動した可能性があります。電源を切りコンセントを抜いて、数時間置いてから使用してください。
- ●パドルが回っているのに冷えない。
  →コンプレッサーの安全装置が作動している
- ●パドルが回らない。
  →モーターの安全装置が作動している

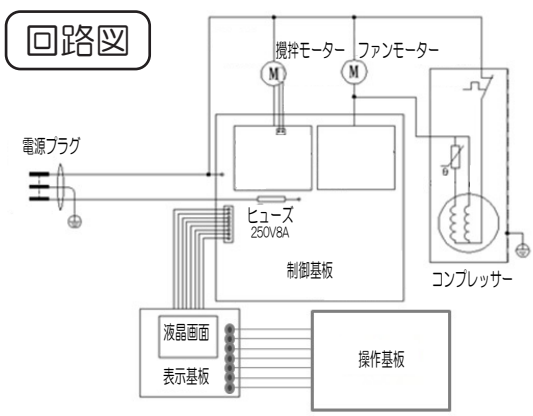

保証とアフターサービス

現象	原因	対処方法
冷えない	コンプレッサー保護時間	3分以上たってから再度確認してください。
	安全装置作動	コンセントを抜き数時間置いてください。
固まるのに時間がかかる／固くならない	材料の温度が高すぎる	材料を冷やしてからご使用ください。
	材料が多すぎる	材料の量を減らしてください。
	設置環境／温度	周囲を10cm以上あけ風通し良くしてください。(32℃以下)
	ボウルの水分凍結	ボウル洗浄後は完全に乾かしてください。
パドル回らない	調合した材料が固すぎる	電源を切り、柔らかくなるまでお待ちください。
	混ぜ込みが多い／早い	混ぜ込む材料を減らす／固まり始めてから投入してください。

上記現象が改善しない、「おかしな音がする」「おかしな臭いがする」などの異常がある場合は、差込みプラグを抜いて、お買い求めの販売店、最寄りの取扱店またはタイジ㈱にアフターサービスをお申し付けください。

●この製品には保証書が付いています。保証期間はご購入日より1年間です。
保証書の記載内容をご確認のうえ、大切に保存してください。

●この製品の補修用性能部品の保有期間は生産打ち切り後5年間です。
(注)補修用性能部品とはその機能を維持するために必要な部品です。

お客様の個人情報のお取り扱いについて

当社及び当社関係会社(以下「当社」)は、お客様よりお知らせ頂いたお客様の氏名・住所などの個人情報(以下「個人情報」)を、下記の通り、お取り扱いします。

1. 当社は、お客様の個人情報を、当社製品のご相談への対応や修理およびその確認、新製品開発などに利用させていただき、これらの目的のためにご相談内容の記録を残すことがあります。なお、修理やその確認業務を当社の協力会社に委託する場合、法令に基づく業務の履行または権限の行使のために必要な場合、その他正当な理由がある場合を除き、当社以外の第三者に個人情報を開示・提供いたしません。
2. 当社は、お客様の個人情報を適正な管理と利用、保護いたします。
3. お客様からのご本人の個人情報に関する問い合わせ、変更、削除については、ご相談いただきました窓口までご連絡いただければ、合理的な範囲内で速やかに対応いたします。

保証書

保証期間中、本保証書に記載された保証規定により無償修理いたします。

保証規定

1. 上記保証期間内に取扱説明書、本体貼付ラベル等の注意書に従った正常な使用状態で故障した場合は、無償修理させていただきます。
2. 保証期間内でも次のような場合は有償修理になります。
   - ●使用上の誤り及び不当な修理や改造による故障及び損傷。
   - ●故障の原因が本製品以外の他の機器による場合。
   - ●天災地変による故障及び損傷。
   - ●消耗部品扱いの部品の修理･交換。
   - ●本保証書の掲示がない場合。
   - ●本保証書にご購入年月日、お客様名、販売店名の記入のない場合。
3. ご転居やご贈答等でお買い上げ販売店に修理をご依頼になれない場合は、発売元または販売元へご相談ください。
4. 本保証書は再発行いたしませんので大切に保管してください。
5. 本保証書は日本国内でのみ有効です。
   This warranty is valid only in Japan.

この保証書は本書に明示した期間、条件の下において無償修理をお約束するものです。従ってこの保証書によって、お客様の法律上の権利を制限するものではありませんので、保証期間経過後の修理等についてご不明な場合は、お買い上げの販売店または販売元へお問い合わせください。

機種名：TGM-1000N	製造番号	
ご購入年月日	年　月　日	
保証期間	ご購入日より1年間	
お客様	お名前　様	
	ご住所 電話番号　(　　)	
販売店	住所・店名 電話番号　(　　)	

タイジ株式会社

東日本営業所　川崎市川崎区大川町８－２　〒210-0858　TEL 044-329-5880
西日本営業所　大阪市東淀川区下新庄５－２６－２１　〒533-0021　TEL 06-6990-6853