TAIJI

仕様

メーカ名	タイジ株式会社
品番	ランプウォーマー
型式	ILF−18(R)
定格電圧	単相100V 50／60Hz
消費電力	185W
外形寸法	ϕ206×H358
ランプ仕様	赤外線ﾗﾝﾌﾟ 110V/100V 185W 口金E26
質量	1.8Kg

寸法単位:ｍｍ

⑨	角型引掛けｼｰﾘﾝｸﾞｷｬｯﾌﾟ	（引掛けｼｰﾘﾝｸﾞ）	
⑧	電源ｺｰﾄﾞ	0.75mm² 2芯丸打ちｺｰﾄﾞ	
⑦	トップパイプ	ステンレス	
⑥	ｱｸﾘﾙｽｲｯﾁｶﾊﾞｰ	ｱｸﾘﾙ	
⑤	ｽｲｯﾁｶﾊﾞｰ	鉄 （色：ｸﾛｰﾑﾒｯｷ）	
④	スイッチ		
③	ﾗﾝﾌﾟ	赤外線ﾗﾝﾌﾟ110V/100V 185W	
②	ｲﾝﾅｰｶﾊﾞｰ	鉄 （色：黒）塗装	
①	ｶﾊﾞｰ	ｱｸﾘﾙ 透明	
品番	名称	仕様	備考

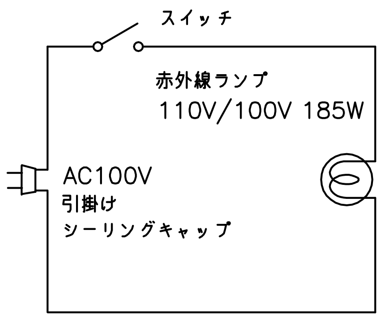
スイッチ
赤外線ランプ
110V/100V 185W
AC100V
引掛け
シーリングキャップ

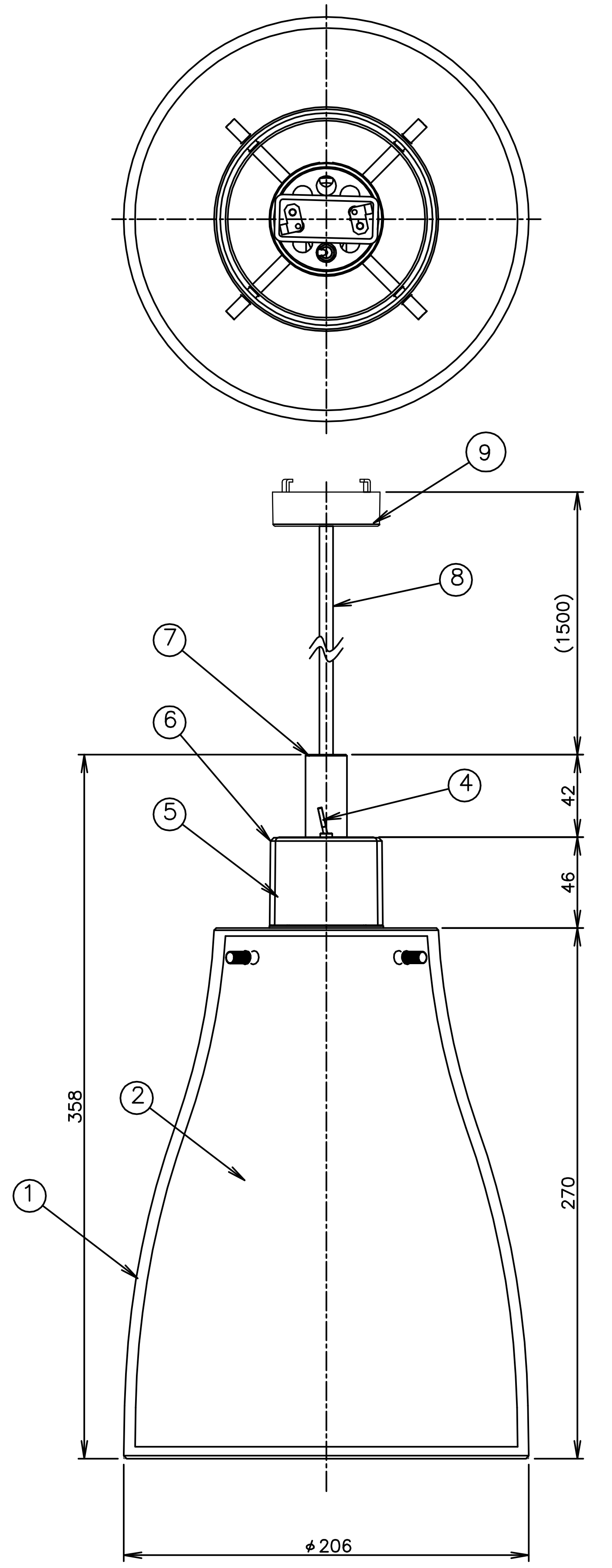
⑨
⑧
⑦
⑥
④
⑤
②
①
(1500)
42
46
358
270
ϕ206

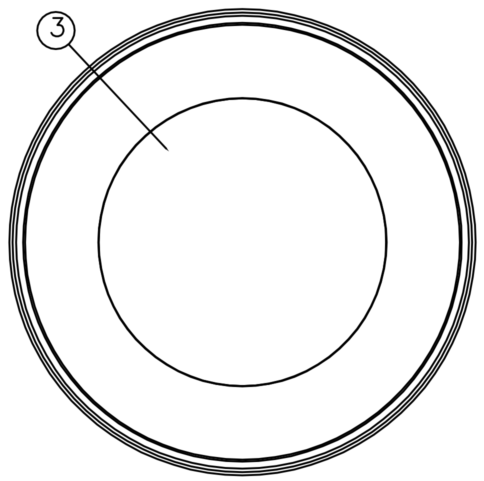

底面図

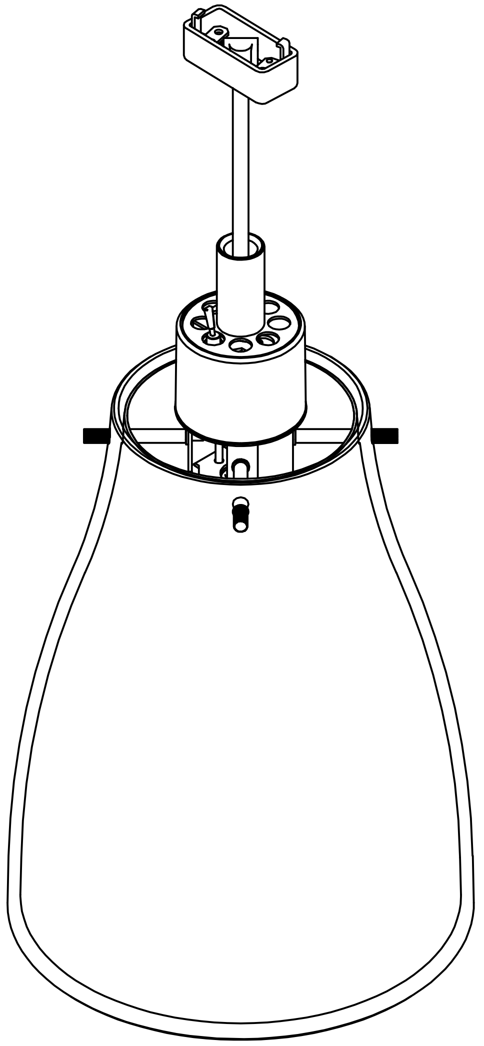

参考アイソメ図

△2	ーーーー	ｘｘｘｘｘ	承認	検図	製図	尺度	商品説明図	品名	ランプウォーマー	商品コード 061098
△1	ーーーー	ｘｘｘｘｘ			HASHIMOTO	1:3	タイジ株式会社	型式	ILF−18(R)	発行日 2015年4月14日
符号	改訂項目	年 月 日								