TAIJI

仕　　様

メーカ名	タイジ株式会社
品　　名	温蔵ショーケース
型　　式	OSL−450(R)
定格電圧	単相100V　50／60Hz
消費電力	409W
庫内温度	40℃～80℃
温度調節	可変式サーモスタット
安全装置	温度過昇防止装置　135℃
ラ ン プ	LED 24V 8.4W
ヒーター	シーズヒーター　400W
外形寸法	W453×D400×H535
庫内寸法	W440×D(360/266)×H413
質　　量	22Kg
付 属 品	スライドガラス一式
	棚網×3

寸法単位：mm

品番	名　　称	仕　　様
⑨	フロントガラス	強化ガラス
⑧	サイドガラス	強化ガラス（シルク印刷）
⑦	変換プラグ	
⑥	電源コード	VCTF 1.25sq×3（黒）
⑤	棚　　網	SUS304
④	引戸ガラス	強化ガラス
③	加湿バット	SUS304
②	操作パネル	
①	本　　体	SUS430 塗装

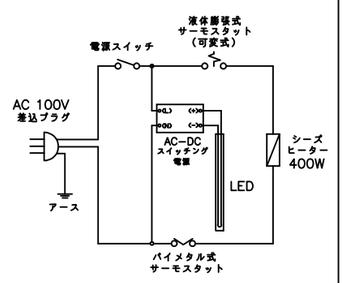

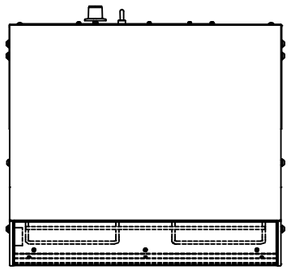

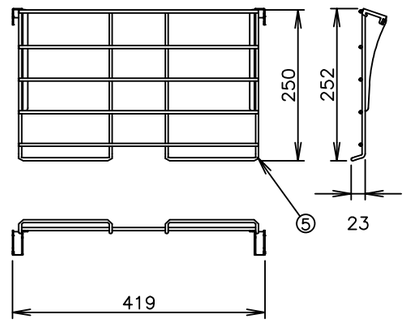

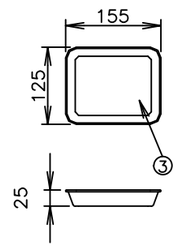

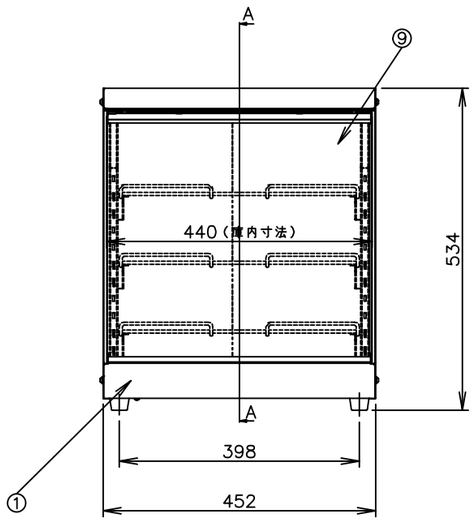

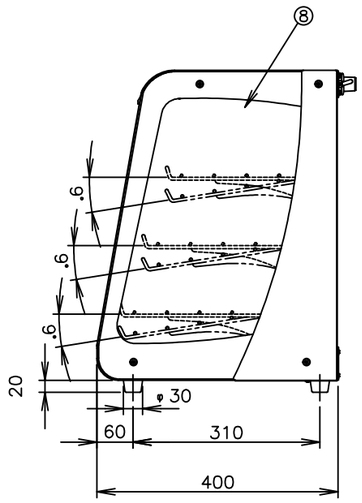

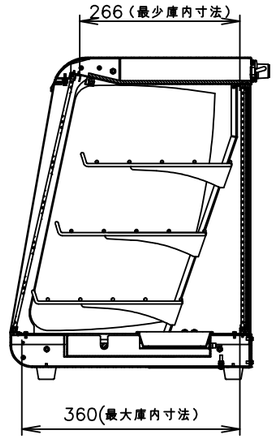

断面図 A−A

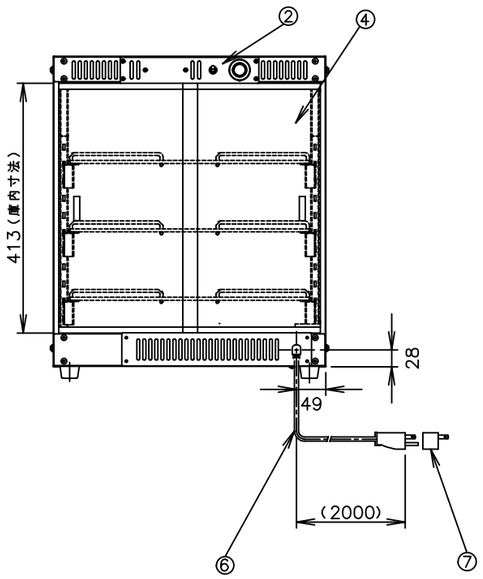

プラグ形状　3芯　キャブタイヤ

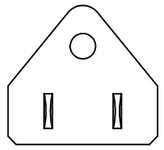

ボディカラー
レッド

符号	改訂項目	年　月　日		承認	検図	製図	R度	商品説明図	品名	商品コード
						村山	1:10	タイジ株式会社	温蔵ショーケース	061104
									型式 OSL−450(R)	発行日 2016年4月26日